English

User and safety guide

Shelly BLU TRV

A smart thermostatic radiator valve head with Bluetooth connectivity
Referred to in this document as "the Device"
⚠This sign indicates safety information.
ⓘ This sign indicates an important note.

Safety information

For safe and proper use, read this guide, and any other documents accompanying this product. Keep them for future reference. Failure to follow the installation procedures can lead to malfunction, danger to health and life, violation of law, and/or refusal of legal and commercial guarantees (if any). Shelly Europe Ltd. is not responsible for any loss or damage in case of incorrect installation or improper operation of this device due to failure to follow the user and safety instructions in this guide.

⚠**WARNING!** *Do not mix old and new batteries, different brands or types of batteries, such as alkaline, carbon-zink, or rechargeable batteries.*
⚠**CAUTION!** *Use the Device only with batteries that comply with all applicable regulations. Using inappropriate batteries can cause damage to the Device and fire.*
⚠**CAUTION!** *Make sure batteries are installed correctly according to polarity + and - .*
⚠**CAUTION!** *Batteries can emit hazardous compounds or cause fire if not disposed of properly. Remove and immediately recycle or dispose of used batteries according to local regulations and keep away from children. Do NOT dispose of batteries in household trash or incinerate.*
⚠**CAUTION!** *Do not use the Device in a damp environment. Do not allow the device to get wet.*
⚠**CAUTION!** *The Device is intended only for indoor use.*
⚠**CAUTION!** *Do not operate covered.*
⚠**CAUTION!** *Do not use the Device if it shows any sign of damage or defect.*
⚠**CAUTION!** *Do not attempt to repair the Device yourself.*
ⓘ *Before beginning the installation, make sure you have a Shelly BLU Gateway Gen3, a Bluetooth-to-Wi-Fi adapter. Without the gateway, the Device cannot be used with the Shelly Smart Control application or paired with external sensors. If your Device does not come with a Gateway included in the box, you can buy one at* **http://www.shelly.com** *.*
ⓘ *The Device comes with factory-installed firmware. To keep it updated and secure, Shelly Europe Ltd. provides the latest firmware updates free of charge. Access the updates through the Shelly Smart Control mobile application. Installation of firmware updates is the user's responsibility. Shelly Europe Ltd. shall not be liable for any lack of conformity of the Device caused by the failure of the user to install the available updates in a timely manner.*

Product description

Shelly BLU TRV is a smart thermostatic radiator head with Bluetooth connectivity. It controls the temperature of a room by changing the flow of the hot water through the radiator. If needed, the temperature can be changed at any time by turning the Device rotating knob to the left or right, or through your mobile phone, tablet, or PC. The Device can also maintain the room temperature according to a set weekly schedule. It is powered by 2 AA, 1.5 V batteries.

User interfaces

Reset button
The reset button is on the back of the TRV's head (Fig. 1/7). To access the button, the head must be separated from the black plate (See Fig. 6). To press the button, use a pointed object, such as a paperclip, pen tip, or a small screwdriver.
- Press once to pair the BLU TRV with another Bluetooth device.
- Press and hold for 30 seconds to factory reset the Device.

ⓘ *Factory reset will disconnect the Device from the BLE Gateway Gen3 and delete all data.*

Rotating knob
The rotating knob is the outer turning shell of the TRV head. It is programmed to setup and control the Device based on the number of rotational steps. For more details, see section Using the rotating knob to operate the device.

LED display
The TRV has a 7-segment LED with 3 indication modes:
- Steady on
- Blinking
- Off

Battery level:

b_ <50%
b= 50-75%
b≡ >75%

Installation instructions

⚠**CAUTION!** *Before beginning the installation, turn off the radiator and make sure it has cooled down.*
⚠**CAUTION!** *Mount the TRV head onto the backplate ONLY AFTER the backplate is mounted and secured on the radiator valve.*
⚠**CAUTION!** *Risk of water leakage. If you do not have a thermostatic valve installed on your radiator, call a specialist to replace your valves.*

Compatible valves

If not sure whether you need an adapter for your radiator valve, check the list of compatible radiator valves by brand and model here:
https://shelly.link/blu/trv_compatible_valves
If your radiator valves are not compatible, use one of the adapters included in the box. (Fig. 2).

Installing the backplate

1. If your radiator needs an adapter, mount the suitable one (Fig. 2)
2 .To install the backplate onto the radiator valve, turn the mounting ring clockwise by hand (Fig. 3)

ⓘ *Make sure that the alignment mark on the backplate points upward.*

3. Tighten carefully the mounting ring by using an adjustable wrench.

ⓘ *Do not overtighten the ring!*

Mounting the TRV head

ⓘ *The device comes with batteries installed. Before mounting the TRV head onto the backplate, remove the isolation tab from the battery compartment.*
1. Align the head and backplate notches (Fig. 4). Then, insert the head on the backplate.
2. Apply moderate pressure with your palm on the front cap and turn the head clockwise until it clicks. (Fig. 5).

Calibrating the Device

- After successfully mounting the head, the TRV automatically starts calibration by turning its motor in both directions. The display shows CAL.
- If the calibration is successfully completed, the display shows briefly C0.
- If the calibration fails, the display shows briefly C1.

ⓘ *If the Device does not start calibration, it likely means that the head is not fully tightened onto the backplate. Try to turn it farther. If this does not resolve the issue, repeat the steps from the beginning. To dismount the TRV head, press the front cap and turn the head counterclockwise until it is released (Fig. 6).*
ⓘ *If the Device is installed with an adapter and reports failed calibration, you may need to install a pin extender from the adapter set (Fig. 2).*
Once the calibration is completed successfully, the Device can be used to control temperature.

Using the rotating knob to operate the device

To wake up the LEDs, turn the knob at least one step in any direction. The display shows the current temperature.

Setting the target temperature
1. To increase the temperature, turn the knob to the right.
2. To decrease the temperature, turn the knob to the left.

ⓘ *Each knob step changes the temperature by 0.1 °C*

3. Once the target temperature is reached, stop turning the knob. After 3 seconds, the TRV applies the set temperature, and the display confirms the new temperature value.

Turning On/Off Boost mode
Boost temporarily raises the heating power to quickly increase the room temperature.
1 To turn on the Boost mode, turn the knob for more than 10 steps to the right. The display shows On briefly.
2 To turn off the Boost mode, turn the knob for more than 10 steps to the left. The display shows OFF briefly.

Adding the Device to the Shelly Cloud application

To add the Device to the Cloud application, first you need to pair it with a BLU Gateway Gen3.
1. Power up the Gateway by plugging it into a standard USB Type-A port. The blue LED lights up showing that the device is in Access Point (AP) mode.
2. To add the Gateway to your Shelly Smart Control, open the application, select Add a new device, and follow the instructions in the app. Once the Device is added to your account, the green LED lights up.
3. To access the TRV menu, turn the rotating knob in this order: Left, Right, Left, Right. You can start in either direction.

The display will show C0. Turn the rotating knob to the right until the display shows bLE.
In 3 sec, the Device will enter Pairing mode for 30 seconds indicated by a blinking bLE indicator.
ⓘ *Alternatively, you can activate paring mode by pressing the reset button once.*
If pairing times out, the display shows no for 3 seconds.
4 On the BLE Gateway Gen3, press the Pair button.
5 If the pairing is successfully completed, the TRV display shows YES.
The Device will appear in your Shelly Smart Control app as a BTHome component of the BLE Gateway Gen3.
ⓘ *To make sure that the Device is running on the latest firmware version, go to Device settings > Firmware version > Update.*
For more details on how to control the Device using the Cloud, refer to the **https://shelly.link/app-guide**

Replacing batteries

ⓘ *The Device is powered by 2 AA, 1.5 V batteries.*
ⓘ *We recommend using Lithium/Iron Disulfide (Li/FeS$_2$) batteries.*
ⓘ *The Device may not operate with rechargeable batteries.*
1 To disassemble the TRV head, press the front cap and turn the head counterclockwise until it is released (Fig. 6).
2 Using your thumbs, press and slide the battery cover up until it pops open (Fig. 7).
3 Remove the exhausted batteries and dispose of them according to your local regulations.
4 Insert the new batteries following the polarity marking on the battery cover.
5 Push and slide the battery cover down until it locks.
6 Assemble the TRV head back onto the backplate (Fig. 5).

Specifications

Physical
- Size (HxD): 78 x Ø54 mm / 3.07xØ2.13 in
- Weight: 107 g / 3.77 oz
- Shell material: Plastic
- Shell color: White
- Mounting ring material: Nickel-plated brass
- Mounting: M30x1,5

Environmental
- Ambient working temperature: -20°C to 60°C / 68°F to 140°F
- Humidity: 25% to 80% RH
- Pollution degree: 2

Electrical
- Power supply: 2x AA, 1.5 V batteries (included)
- Estimated battery life: 1 to 2 years depending on usage

Bluetooth
- Protocol: BLE 4.2
- RF band: 2400 - 2483.5 MHz
- Max. RF power: < 5 dBm
- Range: Up to 30 m / 98 ft outdoors, up to 10 m / 33 ft indoors (depending on local conditions)
- Encryption: AES (CCM mode)

Sensors, meters
- Temperature sensor: Yes

Troubleshooting

In case you encounter problems with the installation or operation of the Device, check its knowledge base page:
https://shelly.link/blu_trv

Declaration of Conformity

Hereby, Shelly Europe Ltd. declares that the radio equipment type Shelly BLU TRV is in compliance with Directive 2014/53/EU, 2014/30/EU, 2011/65/EU. The full text of the EU declaration of conformity is available at the following internet address:
https://shelly.link/blu_trv_DoC
Manufacturer: Shelly Europe Ltd.
Address: 103 Cherni Vrah Blvd., 1407 Sofia, Bulgaria
Tel.: +359 2 988 7435
E-mail: support@shelly.cloud
Official website: https://www.shelly.com
Changes in contact information are published by the Manufacturer on the official website.
All rights to the trademark Shelly® and other intellectual rights associated with this Device belong to Shelly Europe Ltd.

Deutsch

Benutzer- und Sicherheitsanleitung

Shelly BLU TRV

Ein smarter Heizkörperthermostatventilkopf mit Bluetooth Konnektivität
In diesem Dokument als „das Gerät" bezeichnet
⚠*Dieses Zeichen weist auf Sicherheitshinweise hin.*
ⓘ *Dieses Zeichen weist auf einen wichtigen Hinweis hin.*

Sicherheitsinformationen

Lesen Sie diese Anleitung und alle anderen Dokumente, die diesem Produkt beiliegen, um es sicher und ordnungsgemäß zu verwenden. Bewahren Sie sie zum späteren Nachschlagen auf. Die Nichtbeachtung der Installationsanweisungen kann zu Fehlfunktionen, Gefahren für Gesundheit und Leben, Gesetzesverstößen und/oder zur Verweigerung gesetzlicher und kommerzieller Garantien (falls vorhanden) führen. Shelly Europe Ltd. haftet nicht für Verluste oder Schäden, die durch eine fehlerhafte Installation oder einen unsachgemäßen Betrieb des Geräts aufgrund der Nichtbeachtung der Benutzer- und Sicherheitshinweise in dieser Anleitung entstehen.

⚠**WARNUNG!** *Mischen Sie nicht alte und neue Batterien, verschiedene Marken oder Batterietypen, wie Alkali-, Carbon-Zink- oder wiederaufladbare Batterien.*
⚠**ACHTUNG!** *Verwenden Sie das Gerät nur mit Batterien, die allen geltenden Vorschriften entsprechen. Die Verwendung ungeeigneter Batterien kann zu Schäden am Gerät und zu Bränden führen.*
⚠**VORSICHT!** *Achten Sie darauf, dass die Batterien entsprechend der Polarität + und - eingelegt werden.*
⚠**VORSICHT!** *Batterien können gefährliche Verbindungen freisetzen oder Brände verursachen, wenn sie nicht ordnungsgemäß entsorgt werden. Entfernen Sie verbrauchte Batterien und recyceln oder entsorgen Sie sie sofort gemäß den örtlichen Vorschriften und halten Sie sie von Kindern fern. Entsorgen Sie Batterien NICHT im Hausmüll oder verbrennen Sie sie nicht.*
⚠**ACHTUNG!** *Verwenden Sie das Gerät nicht in einer feuchten Umgebung. Achten Sie darauf, dass das Gerät nicht nass wird.*
⚠**ACHTUNG!** *Das Gerät ist nur für die Verwendung in Innenräumen vorgesehen.*
⚠**ACHTUNG!** *Nicht abgedeckt betreiben.*
⚠**ACHTUNG!** *Verwenden Sie das Gerät nicht, wenn es Anzeichen von Beschädigungen oder Defekten aufweist.*
⚠**ACHTUNG!** *Versuchen Sie nicht, das Gerät selbst zu reparieren.*
ⓘ *Bevor Sie mit der Installation beginnen, vergewissern Sie sich, dass Sie einen Shelly BLU Gateway Gen3, einen Bluetooth-to-Wi-Fi-Adapter, besitzen. Ohne das Gateway kann das Gerät nicht mit der Shelly Smart Control Anwendung verwendet oder mit externen Sensoren gekoppelt werden. Wenn Ihr Gerät nicht mit einem Gateway geliefert wird, können Sie eines unter* **http://www.shelly.com** *kaufen.*
ⓘ *Das Gerät wird mit einer werkseitig installierten Firmware geliefert. Um es auf dem neuesten Stand und sicher zu halten, stellt Shelly Europe Ltd. die neuesten Firmware-Updates kostenlos zur Verfügung. Der Zugriff auf die Updates erfolgt über die Shelly Smart Control Mobilanwendung. Die Installation der Firmware-Updates liegt in der Verantwortung des Benutzers. Shelly Europe Ltd. haftet nicht für Konformitätsmängel des Geräts, die darauf zurückzuführen sind, dass der Benutzer die verfügbaren Updates nicht rechtzeitig installiert hat.*

Produktbeschreibung

Shelly BLU TRV ist ein smarter Heizkörperthermostatkopf mit Bluetooth-Konnektivität. Er regelt die Temperatur eines Raumes, indem er den Durchfluss des heißen Wassers durch den Heizkörper verändert. Bei Bedarf kann die Temperatur jederzeit geändert werden, indem der Drehknopf des Geräts nach links oder rechts gedreht wird, oder über Ihr Mobiltelefon, Tablet oder PC. Das Gerät kann auch die Raumtemperatur nach einem festgelegten Wochenplan halten. Es wird von 2 AA, 1,5 V Batterien betrieben.

Benutzeroberflächen

Reset-Taste
Die Reset-Taste befindet sich auf der Rückseite des TRV-Kopfes (Abb. 1/7). Um die Taste zu erreichen, muss der Kopf von der schwarzen Platte getrennt werden (siehe Abb. 6). Verwenden Sie zum Drücken der Taste einen spitzen Gegenstand, z. B. eine Büroklammer, eine Stiftspitze oder einen kleinen Schraubendreher.
- Drücken Sie einmal, um das BLU TRV mit einem anderen Bluetooth-Gerät zu koppeln.
- Halten Sie die Taste 30 Sekunden lang gedrückt, um das Gerät auf die Werkseinstellungen zurückzusetzen.

ⓘ *Beim Zurücksetzen auf die Werkseinstellungen wird das Gerät vom BLE Gateway Gen3 getrennt und alle Daten werden gelöscht.*

Drehknopf
Der Drehknopf ist die äußere Drehschale des TRV-Kopfes. Er ist so programmiert, dass er das Gerät in Abhängigkeit von der Anzahl der Drehschritte einstellt und steuert. Weitere Einzelheiten finden Sie im Abschnitt Verwendung des Drehgebers zum Betrieb des Geräts.

LED-Display
Das TRV verfügt über eine 7-Segment-LED mit 3 Anzeigemodi:
- Stetig an
- Blinkend
- Aus

Batteriestatus:

b_ <50%
b= 50-75%
b≡ >75%

Installationsanleitung

⚠**VORSICHT!** *Bevor Sie mit dem Einbau beginnen, schalten Sie den Heizkörper aus und stellen Sie sicher, dass er abgekühlt ist.*
⚠**VORSICHT!** *Montieren Sie den TRV-Kopf erst auf die Grundplatte, NACHDEM die Grundplatte auf dem Heizkörperventil montiert und befestigt wurde.*
⚠**VORSICHT!** *Gefahr von Wasseraustritt. Wenn Ihr Heizkörper nicht mit einem Thermostatventil ausgestattet ist, lassen Sie die Ventile von einem Fachmann austauschen.*

Kompatible Ventile

Wenn Sie nicht sicher sind, ob Sie einen Adapter für Ihr Heizkörperventil benötigen, finden Sie hier eine Liste der kompatiblen Heizkörperventile nach Marke und Modell: **https://shelly.link/blu/trv_compatible_valves**
Wenn Ihre Heizkörperventile nicht kompatibel sind, verwenden Sie einen der in der Packung enthaltenen Adapter. (Abb. 2).

Montage der Rückwand

1 Wenn Ihr Heizkörper einen Adapter benötigt, montieren Sie den passenden Adapter (Abb. 2).
2 Um die Rückwand auf das Heizkörperventil zu montieren, drehen Sie den Montagering von Hand im Uhrzeigersinn (Abb. 3).

ⓘ *Achten Sie darauf, dass die Ausrichtungsmarkierung auf der Rückwand nach oben zeigt.*

3 Ziehen Sie den Montagering mit einem verstellbaren Schraubenschlüssel vorsichtig fest.

ⓘ *Ziehen Sie den Ring nicht zu fest an!*

Montage des TRV-Kopfs

ⓘ *Das Gerät wird mit installierten Batterien geliefert. Bevor Sie den TRV-Kopf auf die Rückwand montieren, entfernen Sie die Isolierlasche aus dem Batteriefach.*
1 Richten Sie die Kerben von Kopf und Rückwand aus (Abb. 4). Setzen Sie dann den Kopf auf die Rückwand.
2 Üben Sie mit der Handfläche leichten Druck auf die vordere Kappe aus und drehen Sie den Kopf im Uhrzeigersinn, bis er einrastet. (Abb. 5).

Kalibrieren des Geräts

- Nach erfolgreicher Montage des Kopfes beginnt der TRV automatisch mit der Kalibrierung, indem er seinen Motor in beide Richtungen dreht. Das Display zeigt CAL.
- Wenn die Kalibrierung erfolgreich abgeschlossen ist, erscheint auf dem Display kurz C0.
- Wenn die Kalibrierung fehlschlägt, zeigt das Display kurz C1.

ⓘ *Wenn das Gerät nicht mit der Kalibrierung beginnt, ist der Kopf wahrscheinlich nicht vollständig auf der Rückwand angezogen. Versuchen Sie, ihn weiter zu drehen. Wenn das Problem dadurch nicht behoben wird, wiederholen Sie die Schritte von Anfang an. Um den TRV-Kopf abzunehmen, drücken Sie auf die vordere Kappe und drehen Sie den Kopf gegen den Uhrzeigersinn, bis er sich löst (Abb. 6).*
ⓘ *Wenn das Gerät mit einem Adapter installiert ist und eine fehlgeschlagene Kalibrierung meldet, müssen Sie möglicherweise eine Stiftverlängerung aus dem Adapterset installieren (Abb. 2).*
Sobald die Kalibrierung erfolgreich abgeschlossen ist, kann das Gerät zur Temperaturkontrolle verwendet werden.

Verwendung des Drehknopfes zur Bedienung des Geräts

Um die LEDs zu aktivieren, drehen Sie den Drehknopf um mindestens einen Schritt in eine beliebige Richtung. Das Display zeigt die aktuelle Temperatur an.

Einstellung der Zieltemperatur
1 Um die Temperatur zu erhöhen, drehen Sie den Drehknopf nach rechts.
2 Um die Temperatur zu senken, drehen Sie den Drehknopf nach links.

ⓘ*Jeder Knopfschritt verändert die Temperatur um 0,1 °C*

3 Sobald die Zieltemperatur erreicht ist, hören Sie auf, den Knopf zu drehen. Nach 3 Sekunden übernimmt der TRV die eingestellte Temperatur, und das Display bestätigt den neuen Temperaturwert.

Ein-/Ausschalten des Boost-Modus
Boost erhöht vorübergehend die Heizleistung, um die Raumtemperatur schnell zu erhöhen.
1. Um den Boost-Modus einzuschalten, drehen Sie den Drehknopf um mehr als 10 Schritte nach rechts. Das Display zeigt kurz On an.
2. Um den Boost-Modus auszuschalten, drehen Sie den Drehknopf um mehr als 10 Schritte nach links. Das Display zeigt kurz OFF an.

Das Gerät zur Shelly-Cloud-Anwendung hinzufügen

Um das Gerät zur Cloud-Anwendung hinzuzufügen, müssen Sie es zunächst mit einem BLU Gateway Gen3 koppeln.
1. Schalten Sie das Gateway ein, indem Sie es an einen Standard-USB-Typ-A-Anschluss anschließen. Die blaue LED leuchtet auf und zeigt an, dass sich das Gerät im Access Point (AP) Modus befindet.
2. Um das Gateway zu Ihrer Shelly Smart Control App hinzuzufügen, öffnen Sie die Anwendung, wählen Sie Neues Gerät hinzufügen und folgen Sie den Anweisungen in der App. Sobald das Gerät zu Ihrem Konto hinzugefügt wurde, leuchtet die grüne LED auf.
3. Um das TRV-Menü aufzurufen, drehen Sie den Drehknopf in dieser Reihenfolge: Links, Rechts, Links, Rechts. Sie können in beiden Richtungen beginnen.

Auf dem Display wird C0 angezeigt. Drehen Sie den Drehknopf nach rechts, bis bLE auf dem Display erscheint
Nach 3 Sekunden geht das Gerät für 30 Sekunden in den Pairing-Modus über, was durch eine blinkende bLE Anzeige signalisiert wird.
ⓘ *Alternativ können Sie den Paring-Modus aktivieren, indem Sie die Reset-Taste einmal drücken.*
Wenn das Pairing fehlschlägt, wird no 3 Sekunden lang angezeigt.
4 Drücken Sie auf dem BLE Gateway Gen3 die Taste Pair..
5 Wenn die Kopplung erfolgreich abgeschlossen ist, zeigt das TRV-Display YES.
Das Gerät wird in Ihrer Shelly Smart Control App als BTHome-Komponente des BLE-Gateways Gen3 angezeigt.
ⓘ *Um sicherzustellen, dass das Gerät mit der neuesten Firmware-Version betrieben wird, gehen Sie zu Geräteeinstellungen > Firmware-Version > Update.*
Weitere Einzelheiten zur Steuerung des Geräts über die Cloud finden Sie auf der Website **https://shelly.link/app-guide**.

Auswechseln der Batterien

ⓘ *Das Gerät wird mit 2 AA, 1,5 V Batterien betrieben.*
ⓘ *Wir empfehlen die Verwendung von Lithium-Eisendisulfid-Batterien (Li/FeS$_2$).*
ⓘ *Das Gerät kann nicht mit wiederaufladbaren Batterien betrieben werden.*
1 Um den TRV-Kopf zu demontieren, drücken Sie auf die vordere Kappe und drehen Sie den Kopf gegen den Uhrzeigersinn, bis er sich löst (Abb. 6).
2 Drücken und schieben Sie die Batterieabdeckung mit dem Daumen nach oben, bis sie aufspringt (Abb. 7).
3 Entfernen Sie die verbrauchten Batterien und entsorgen Sie sie entsprechend den örtlichen Vorschriften.
4 Legen Sie die neuen Batterien entsprechend der Polaritätsmarkierung auf dem Batteriefachdeckel ein.
5 Drücken und schieben Sie die Batterieabdeckung nach unten, bis sie einrastet.
6 Montieren Sie den TRV-Kopf wieder auf die Rückwand (Abb. 5).

Spezifikation

Physisch
- Abmessungen (HxD): 78 x Ø 54 mm / 3.07xØ2.13 in
- Gewicht: 107 g / 3.77 oz
- Gehäusematerial: Kunststoff
- Farbe des Gehäuses: Weiß
- Material des Montageringes: Vernickeltes Messing
- Montage-Gewinde: M30x1,5

Umwelt
- Arbeitstemperatur: -20°C bis 60°C / 68°F bis 140°F
- Luftfeuchtigkeit: 25% bis 80% RH
- Verschmutzungsgrad: 2

Elektrisch
- Stromversorgung: 2x AA, 1,5 V Batterien (enthalten)
- Geschätzte Batterielebensdauer: 1 bis 2 Jahre je nach Nutzung

Bluetooth
- Protokoll: BLE 4.2
- HF-Band: 2400 - 2483,5 MHz
- Max. HF-Leistung: < 5 dBm
- Reichweite: Bis zu 30 m / 98 ft im Freien, bis zu 10 m / 33 ft in Gebäuden (abhängig von den baulichen Gegebenheiten)
- Verschlüsselung: AES (CCM Modus)

Sensoren, Messgeräte
- Temperatursensor: Ja

Störungsbeseitigung
Sollten Sie Probleme mit der Installation oder dem Betrieb des Geräts haben, sehen Sie auf der entsprechenden Wissensdatenbank-Seite nach: **https://shelly.link/blu_trv**

Konformitätserklärung

Hiermit erklärt Shelly Europe Ltd., dass die Funkanlage Typ Shelly BLU TRV der Richtlinie 2014/53/EU, 2014/30/EU, 2011/65/EU entspricht. Den vollständigen Text der EU-Konformitätserklärung finden Sie unter folgender Internetadresse:
https://shelly.link/blu_trv_DoC
Hersteller: Shelly Europe Ltd.
Addresse: 103 Cherni Vrah Blvd., 1407 Sofia, Bulgarien
Tel.: +359 2 988 7435
E-mail: support@shelly.cloud
Offizielle Website: https://www.shelly.com
Änderungen der Kontaktdaten werden vom Hersteller auf dessen offiziellen Website veröffentlicht.
Alle Rechte an der Marke Shelly® und anderen geistigen Eigentumsrechten im Zusammenhang mit diesem Gerät gehören Shelly Europe Ltd.

Italiano

Guida all'uso e alla sicurezza

Shelly BLU TRV

Una testa di valvola termostatica intelligente per radiatori con connettività Bluetooth
Nel presente documento viene indicato come "il Dispositivo"
⚠*Questo cartello indica le informazioni sulla sicurezza.*
ⓘ *Questo segno indica una nota importante.*

Informazioni sulla sicurezza

Per un uso sicuro e corretto, leggere questa guida e tutti gli altri documenti che accompagnano il prodotto. Conservateli per future consultazioni. La mancata osservanza delle procedure di installazione può causare malfunzionamenti, pericoli per la salute e la vita, violazione delle leggi e/o rifiuto delle garanzie legali e commerciali (se presenti). Shelly Europe Ltd. non è responsabile di eventuali perdite o danni in caso di installazione errata o di funzionamento improprio del dispositivo a causa della mancata osservanza delle istruzioni d'uso e di sicurezza contenute in questa guida.

⚠**AVVERTENZA!** *Non mischiare batterie vecchie e nuove, né marche o tipi diversi di batterie, come quelle alcaline, al carbonio-zinco o ricaricabili.*
⚠**ATTENZIONE!** *Utilizzare il Dispositivo solo con batterie conformi a tutte le normative vigenti. L'utilizzo di batterie inadeguate può causare danni al Dispositivo e incendi.*
⚠**ATTENZIONE!** *Assicurarsi che le batterie siano installate correttamente secondo le polarità + e - .*
⚠**ATTENZIONE!** *Le batterie possono rilasciare sostanze pericolose o provocare un incendio se non vengono smaltite secondo le norme vigenti. Rimuovere le batterie usate e riciclarle immediatamente o smaltirle in conformità alle normative locali e tenerle fuori dalla portata dei bambini. NON smaltire le batterie nei rifiuti domestici o incenerirle.*
⚠**ATTENZIONE!** *Non utilizzare il Dispositivo in un ambiente umido. Non lasciare che il dispositivo si bagni.*
⚠**ATTENZIONE!** *Il Dispositivo è destinato esclusivamente all'uso interno.*
⚠**ATTENZIONE!** *Non mettere in funzione il dispositivo coperto.*
⚠**ATTENZIONE!** *Non utilizzare il Dispositivo se presenta segni di danni o difetti.*
⚠**ATTENZIONE!** *Non tentare di riparare il Dispositivo da soli.*
ⓘ *Prima di iniziare l'installazione, assicurarsi di disporre di uno Shelly BLU Gateway Gen3, un adattatore da Bluetooth a Wi-Fi. Senza il gateway, il Dispositivo non può essere utilizzato con l'applicazione Shelly Smart Control o abbinato a sensori esterni. Se il Dispositivo non viene fornito con un gateway incluso nella confezione, è possibile acquistarne uno sul sito* **http://www.shelly.com**.
ⓘ *Il Dispositivo viene fornito con un firmware installato in fabbrica. Per mantenerlo aggiornato e sicuro, Shelly Europe Ltd. fornisce gratuitamente gli ultimi aggiornamenti del firmware. È possibile accedere agli aggiornamenti tramite l'applicazione Shelly Smart Control. L'installazione degli aggiornamenti del firmware è responsabilità dell'utente. Shelly Europe Ltd. non sarà responsabile di eventuali difetti di conformità del Dispositivo causati dalla mancata installazione tempestiva degli aggiornamenti disponibili da parte dell'utente.*

Descrizione del prodotto

Shelly BLU TRV è un radiatore termostatico intelligente dotato di connettività Bluetooth. Controlla la temperatura di una stanza modificando il flusso dell'acqua calda attraverso il radiatore. Se necessario, la temperatura può essere modificata in qualsiasi momento il pomello rotante del Dispositivo a sinistra o a destra, oppure tramite cellulare, tablet o PC. Il Dispositivo può anche mantenere la temperatura ambiente in base a un programma settimanale impostato. È alimentato da 2 batterie AA, 1,5 V.

Interfacce utente

Pulsante di reset
Il pulsante di reset si trova sul retro della testa del TRV (figura 1/7). Per accedere al pulsante, la testa deve essere separata dalla piastra nera (vedere la figura 6). Per premere il pulsante, utilizzare un oggetto appuntito, come una graffetta, la punta di una penna o un piccolo cacciavite.
- Premere una volta per accoppiare il BLU TRV con un altro dispositivo Bluetooth.
- Tenere premuto per 30 secondi per resettare il Dispositivo.

ⓘ *Il reset di fabbrica disconnette il Dispositivo dal BLE Gateway Gen3 e cancella tutti i dati.*

Pomello rotante
Il pomello rotante è l'involucro esterno della testa TRV. È programmato per impostare e controllare il Dispositivo in base al numero di passi di rotazione. Per maggiori dettagli, vedere la sezione Utilizzo del pomello rotante per il funzionamento del dispositivo.

Display a LED

Il TRV è dotato di un LED a 7 segmenti con 3 modalità di indicazione:
- Acceso fisso
- Lampeggiante
- Spento

Livello delle batterie:

b_ <50%
b= 50-75%
b≡ >75%

Istruzioni per l'installazione

⚠**ATTENZIONE!** *Prima di iniziare l'installazione, spegnere il radiatore e assicurarsi che si sia raffreddato.*
⚠**ATTENZIONE!** *Montare la testa del TRV sulla piastra posteriore SOLO DOPO aver montato e fissato la piastra posteriore sulla valvola del radiatore.*
⚠**ATTENZIONE!** *Rischio di perdite d'acqua. Se non avete installato una valvola termostatica sul vostro radiatore, rivolgetevi a uno specialista per la sostituzione delle valvole.*

Valvole compatibili

Se non siete sicuri di aver bisogno di un adattatore per la vostra valvola del radiatore, controllate l'elenco delle valvole del radiatore compatibili per marca e modello qui: **https://shelly.link/blu/trv_compatible_valves**
Se le valvole del radiatore non sono compatibili, utilizzare uno degli adattatori inclusi nella confezione. (Fig. 2).

Installazione della piastra posteriore

1 Se il radiatore necessita di un adattatore, montare quello adatto (Fig. 2).
2 Per installare la piastra posteriore sulla valvola del radiatore, ruotare manualmente l'anello di montaggio in senso orario (Fig. 3).

ⓘ *Assicurarsi che il segno di allineamento sulla piastra posteriore sia rivolto verso l'alto.*

3 Serrare con cura l'anello di montaggio utilizzando una chiave regolabile.

ⓘ *Non serrare eccessivamente l'anello!*

Montaggio della testa TRV

ⓘ *Il dispositivo viene fornito con le batterie installate. Prima di montare la testa del TRV sulla piastra posteriore, rimuovere la linguetta di isolamento dal vano batterie.*
1 Allineare le tacche della testa e della piastra posteriore (Fig. 4). Inserire quindi la testa sulla piastra posteriore.
2 Applicare una moderata pressione con il palmo della mano sulla calotta anteriore e ruotare la testina in senso orario finché non scatta. (Fig. 5).

Calibrazione del Dispositivo

- Dopo aver montato la testa, il TRV avvia automaticamente la calibrazione facendo girare il motore in entrambe le direzioni. Il display visualizza CAL.
- Se la calibrazione è stata completata con successo, il display visualizza brevemente C0.
- Se la calibrazione non riesce, il display visualizza brevemente C1.

ⓘ *Se il Dispositivo non avvia la calibrazione, probabilmente significa che la testina non è completamente serrata sulla piastra posteriore. Provare a ruotarla di più. Se il problema non si risolve, ripetere i passaggi dall'inizio. Per smontare la testina TRV, premere il tappo anteriore e ruotare la testina in senso antiorario finché non viene rilasciata (Fig. 6).*
ⓘ *Se il Dispositivo è installato con un adattatore e segnala una calibrazione non riuscita, potrebbe essere necessario installare un estensore di pin dal set di adattatori (Fig. 2).*
Una volta completata con successo la calibrazione, il dispositivo può essere utilizzato per controllare la temperatura.

Utilizzo del pomello rotante per il funzionamento del dispositivo

Per attivare i LED, ruotare il pomello di almeno un passo in qualsiasi direzione. Il display visualizza la temperatura attuale.

Impostazione della temperatura target
1 Per aumentare la temperatura, ruotare il pomello verso destra.
2 Per diminuire la temperatura, ruotare il pomello verso sinistra.

ⓘ *Ogni passo del pomello modifica la temperatura di 0,1 °C.*

3 Una volta raggiunta la temperatura desiderata, smettere di ruotare il pomello. Dopo 3 secondi, il TRV applica la temperatura impostata e il display conferma il nuovo valore di temperatura.

Attivazione/disattivazione della modalità Boost
Boost aumenta temporaneamente la potenza di riscaldamento per aumentare rapidamente la temperatura ambiente.
1 Per attivare la modalità Boost, ruotare il pomello di oltre 10 passi verso destra. Il display visualizza On brevemente.
2 Per disattivare la modalità Boost, ruotare la manopola di oltre 10 passi verso sinistra. Il display visualizza OFF brevemente.

Aggiunta del Dispositivo all'applicazione Shelly Cloud

Per aggiungere il Dispositivo all'applicazione Cloud, è necessario innanzitutto associarlo a BLU Gateway Gen3.
1 Accendere il Gateway collegandolo a una porta USB standard di tipo-A. Il LED blu si accende per indicare che il dispositivo è in modalità Access Point (AP).
2 Per aggiungere il Gateway allo Shelly Smart Control, aprire l'applicazione, selezionare Aggiungi un nuovo dispositivo e seguire le istruzioni dell'applicazione. Una volta aggiunto il Dispositivo all'account, il LED verde si accende.
3 Per accedere al menu TRV, ruotare il pomello in questo ordine: Sinistra, Destra, Sinistra, Destra. È possibile iniziare in entrambe le direzioni.

Il display visualizza C0. Ruotare la manopola verso destra fino a quando il display visualizza bLE.
Dopo 3 secondi, il Dispositivo entrerà in modalità di accoppiamento per 30 secondi, indicata da un indicatore bLE lampeggiante.
ⓘ *In alternativa, è possibile attivare la modalità di taglio premendo una volta il pulsante di reset.*
Se l'accoppiamento si interrompe, il display visualizza no per 3 secondi.
4 Sul BLE Gateway Gen3, premere il pulsante Pair.
5 Se l'accoppiamento è stato completato con successo, il display del TRV visualizza YES.
Il Dispositivo apparirà nell'applicazione Shelly Smart Control come componente BTHome del BLE Gateway Gen3.
ⓘ *Per assicurarsi che il Dispositivo sia in esecuzione con la versione più recente del firmware, accedere a Impostazioni dispositivo > Versione firmware > Aggiornamento.*
Per ulteriori dettagli su come controllare il dispositivo utilizzando il Cloud, consultare il sito **https://shelly.link/app-guide**.

Sostituzione delle batterie

ⓘ *Il Dispositivo è alimentato da 2 batterie AA da 1,5 V.*
ⓘ *Si consiglia di utilizzare batterie al litio/disolfuro di ferro (Li/FeS$_2$).*
ⓘ *Il Dispositivo non può funzionare con batterie ricaricabili.*
1 Per smontare la testa del TRV, premere il tappo anteriore e ruotare la testa in senso antiorario fino a sbloccarla (Fig. 6).
2 Utilizzando i pollici, premere e far scorrere il coperchio delle batterie verso l'alto finché non si apre (Fig. 7).
3 Rimuovere le batterie esaurite e smaltirle secondo le norme locali.
4 Inserire le nuove batterie seguendo la polarità indicata sul coperchio.
5 Spingere e far scorrere il coperchio delle batterie verso il basso finché non si blocca.
6 Rimontare la testa del TRV sulla piastra posteriore (Fig. 5).

Specifiche tecniche

Fisico
- Dimensioni (HxD): 78 x Ø 54 mm / 3.07xØ2.13 in
- Peso: 107 g / 3.77 oz
- Materiale del guscio: Plastica
- Colore del guscio: Bianco
- Materiale anello di montaggio: Ottone nichelato
- Montaggio: M30x1,5

Ambiente
- Temperatura di lavoro: -20°C a 60°C / 68°F a 140°F
- Umidità: 25% a 80% RH
- Grado di contaminazione: 2

Elettrico
- Alimentazione: 2x batterie AA, 1,5 V (incluse)
- Durata stimata della batteria: Da 1 a 2 anni a seconda dell'utilizzo

Bluetooth
- Protocollo: BLE 4.2
- Banda RF: 2400 - 2483,5 MHz
- Max. Potenza RF: < 5 dBm
- Range: Fino a 30 / 98 ft all'aperto, fino a 10 m / 33 ft al chiuso (a seconda della struttura locale)
- Cifratura: AES (modalità CCM)

Sensori, misuratori
- Sensore di temperatura: Sì

Risoluzione dei problemi

In caso di problemi con l'installazione o il funzionamento del Dispositivo, consultare la pagina della Knowledge Base:
https://shelly.link/blu_trv

Dichiarazione di Conformità

Con la presente, Shelly Europe Ltd. dichiara che il tipo di apparecchiatura radio Shelly BLU TRV è conforme alla Direttiva 2014/53/UE, 2014/30/UE, 2011/65/UE. Il testo completo della dichiarazione di conformità UE è disponibile al seguente indirizzo internet:
https://shelly.link/blu_trv_DoC
Produttore: Shelly Europe Ltd.
Indirizzo: 103 Cherni Vrah Blvd., 1407 Sofia, Bulgaria
Tel.: +359 2 988 7435
E-mail: support@shelly.cloud
Sito ufficiale: https://www.shelly.com
Le modifiche alle informazioni di contatto sono pubblicate dal produttore sul sito web ufficiale.
Tutti i diritti sul marchio Shelly® e gli altri diritti intellettuali associati a questo dispositivo appartengono a Shelly Europe Ltd.

Español

Manual de uso y seguridad

Shelly BLU TRV

Un cabezal de válvula termostática inteligente para radiadores con conectividad Bluetooth
Denominado en este documento "el Dispositivo"
⚠*Esta señal indica información de seguridad.*
ⓘ *Este signo indica una nota importante.*

Información de seguridad

Para un uso seguro y adecuado, lea este manual y cualquier otro documento que acompañe a este producto. Consérvelos para futuras consultas. El incumplimiento de los procedimientos de instalación puede provocar un funcionamiento incorrecto, peligro para la salud y la vida, violación de la ley y/o denegación de garantías legales y comerciales (si las hubiera). Shelly Europe Ltd. no se hace responsable de ninguna pérdida o daño en caso de instalación incorrecta o funcionamiento inadecuado de este aparato por no seguir las instrucciones de uso y seguridad de este manual.

⚠**¡ADVERTENCIA!** *No mezcle baterías nuevas y usadas, ni baterías de marcas o tipos diferentes, como baterías alcalinas, de carbono-zinc o recargables.*
⚠**¡ATENCIÓN!** *Utilice el Dispositivo sólo con baterías que cumplan todas las normativas correspondientes. El uso de baterías inadecuadas puede causar daños en el dispositivo e incendios.*
⚠**PRECAUCIÓN!** *Asegúrese de que las baterías están instaladas correctamente según la polaridad + y - .*
⚠**¡ATENCIÓN!** *Las baterías pueden emitir compuestos peligrosos o provocar un incendio si no se eliminan correctamente. Retire y recicle o deseche inmediatamente las baterías usadas de acuerdo con la normativa local y manténgalas fuera del alcance de los niños. NO tire las baterías a la basura doméstica ni las incinere.*
⚠**¡ATENCIÓN!** *No utilice el Dispositivo en un entorno húmedo. No permita que el dispositivo se moje.*
⚠**¡ATENCIÓN!** *El Dispositivo está destinado únicamente para uso en interiores.*
⚠**¡ATENCIÓN!** *No utilizar tapado.*
⚠**¡ATENCIÓN!** *No utilice el Dispositivo si presenta algún signo de daño o defecto.*
⚠**¡ATENCIÓN!** *No intente reparar el Dispositivo usted mismo.*
ⓘ *Antes de comenzar la instalación, asegúrese de que dispone de un Shelly BLU Gateway Gen3, un adaptador Bluetooth a Wi-Fi. Sin la puerta de enlace, el Dispositivo no puede utilizarse con la aplicación Shelly Smart Control ni emparejarse con sensores externos. Si su Dispositivo no viene con una puerta de enlace incluida en la caja, puede comprar una en* **http://www.shelly.com**.
ⓘ *El dispositivo viene con firmware instalado de fábrica. Para mantenerlo actualizado y seguro, Shelly Europe Ltd. proporciona las últimas actualizaciones de firmware de forma gratuita. Acceda a las actualizaciones a través de la aplicación móvil Shelly Smart Control. La instalación de las actualizaciones de firmware es responsabilidad del usuario. Shelly Europe Ltd. no se hará responsable de ninguna falta de conformidad del Dispositivo causada por el hecho de que el usuario no instale las actualizaciones disponibles en el momento oportuno.*

Descripción del producto

Shelly BLU TRV es un cabezal de radiador termostático inteligente con conectividad Bluetooth. Controla la temperatura de una habitación cambiando el flujo del agua caliente a través del radiador. Si es necesario, la temperatura se puede cambiar en cualquier momento girando el mando giratorio del dispositivo a la izquierda o a la derecha, o a través de su teléfono móvil, tableta o PC. El Dispositivo también puede mantener la temperatura ambiente según un programa semanal establecido. Funciona con 2 pilas AA de 1,5 V.

Interfaces de usuario

Botón de reinicio
El botón de reinicio se encuentra en la parte posterior del cabezal del TRV (imagen 1/7). Para acceder al botón, hay que separar el cabezal de la placa negra (ver imagen 6). Para pulsar el botón, utilice un objeto puntiagudo, como un clip, la punta de un bolígrafo o un destornillador pequeño.
- Pulse una vez para emparejar el BLU TRV con otro dispositivo Bluetooth.
- Mantenga pulsado durante 30 segundos para restablecer el Dispositivo.

ⓘ *El restablecimiento de fábrica desconectará el Dispositivo de la BLE Gateway Gen3 y borrará todos los datos.*

Mando giratorio
El mando giratorio es la carcasa giratoria exterior del cabezal TRV. Está programado para configurar y controlar el Dispositivo en función del número de pasos de giro. Para obtener más detalles, consulte la sección Uso del codificador rotatorio para controlar el dispositivo.

Pantalla LED
El TRV tiene un LED de 7 segmentos con 3 modos de indicación:
- Encendido fijo
- Intermitente
- Apagado

Nivel de batería:

b_ <50%
b= 50-75%
b≡ >75%

Instrucciones de instalación

⚠**¡PRECAUCIÓN!** *Antes de comenzar la instalación, apague el radiador y asegúrese de que se haya enfriado.*
⚠**¡PRECAUCIÓN!** *Monte el cabezal TRV en la placa trasera SOLO DESPUÉS de que la placa trasera esté montada y fijada en la válvula del radiador.*
⚠**¡PRECAUCIÓN!** *Riesgo de fugas de agua. Si no tiene instalada una válvula termostática en el radiador, llame a un especialista para que sustituya las válvulas.*

Válvulas compatibles

Si no está seguro de si necesita un adaptador para su válvula de radiador, consulte la lista de válvulas de radiador compatibles por marca y modelo aquí: **https://shelly.link/blu/trv_compatible_valves**
Si las válvulas de su radiador no son compatibles, utilice uno de los adaptadores incluidos en la caja. (imagen 2).

Instalación de la placa trasera

1 Si su radiador necesita un adaptador, monte el adecuado (imagen 2)
2 Para instalar la placa trasera en la válvula del radiador, gire el anillo de montaje a mano en el sentido de las agujas del reloj (Fig. 3).

ⓘ *Asegúrese de que la marca de alineación de la placa trasera apunte hacia arriba.*

3 Apriete con cuidado el anillo de montaje utilizando una llave ajustable.

ⓘ*¡No apriete demasiado el anillo!*

Montaje del cabezal TRV

ⓘ *El aparato se suministra con las pilas instaladas. Antes de montar el cabezal TRV en la placa posterior, retire la lengüeta de aislamiento del compartimento de las pilas.*
1 Alinee las muescas del cabezal y de la placa posterior (fig. 4). A continuación, inserte el cabezal en la placa trasera.
2 Aplique una presión moderada con la palma de la mano sobre la tapa delantera y gire el cabezal en el sentido de las agujas del reloj hasta que encaje. (Imagen 5).

Calibración del Dispositivo

- Una vez montado correctamente el cabezal, el TRV iniciará automáticamente el calibrado girando su motor en ambos sentidos. La pantalla mostrará CAL.
- Si la calibración se ha completado con éxito, la pantalla mostrará brevemente C0.
- Si la calibración falla, la pantalla mostrará brevemente C1.

ⓘ *Si el Dispositivo no inicia la calibración, probablemente significa que el cabezal no está completamente apretado en la placa trasera. Intente girarlo más. Si esto no resuelve el problema, repita los pasos desde el principio. Para desmontar el cabezal TRV, presione la tapa delantera y gire el cabezal en sentido contrario a las agujas del reloj hasta soltarlo (imagen 6).*
ⓘ *Si el Dispositivo está instalado con un adaptador e informa de un error de calibración, es posible que tenga que instalar un extensor de pines del juego de adaptadores (imagen 2).*
Una vez completada con éxito la calibración, el Dispositivo podrá utilizarse para controlar la temperatura.

Utilización del mando giratorio para manejar el dispositivo

Para reactivar los LED, gire el mando al menos una vez en cualquier dirección. La pantalla mostrará la temperatura actual.

Ajuste de la temperatura objetivo
1 Para aumentar la temperatura, gire el mando hacia la derecha.
2 Para disminuir la temperatura, gire el mando hacia la izquierda.

ⓘ *Cada paso del codificador modifica la temperatura en 0,1 °C*

3 Una vez alcanzada la temperatura objetivo, deje de girar el mando. Transcurridos 3 segundos, el TRV aplicará la temperatura ajustada y la pantalla confirmará el nuevo valor de temperatura.

Activación/desactivación del modo Boost
Boost eleva temporalmente la potencia de calefacción para aumentar rápidamente la temperatura ambiente.
1 Para activar el modo Boost, gire el mando más de 10 veces hacia la derecha. La pantalla mostrará On brevemente.
2 Para desactivar el modo Boost, gire el mando más de 10 veces hacia la izquierda. La pantalla mostrará OFF brevemente.

Añadir el Dispositivo a la aplicación Shelly Cloud

Para añadir el Dispositivo a la aplicación Cloud, primero tiene que emparejarlo con BLU Gateway Gen3.
1 Encienda la puerta de enlace conectándola a un puerto USB Tipo-A estándar. El LED azul se iluminará para indicar que el dispositivo está en modo Punto de Acceso (AP).
2 Para añadir la puerta de enlace a su Shelly Smart Control, abra la aplicación, seleccione Añadir un nuevo dispositivo y siga las instrucciones de la aplicación. Una vez añadido el Dispositivo a su cuenta, se encenderá el LED verde.
3 Para acceder al menú TRV, gire el mando giratorio en este orden: Izquierda, Derecha, Izquierda, Derecha. Puede empezar en cualquier dirección.

La pantalla mostrará C0. Gire el mando giratorio hacia la derecha hasta que la pantalla muestre bLE.
En 3 seg el Dispositivo entrará en modo Pairing durante 30 segundos indicado por un indicador bLE parpadeante.
ⓘ *Alternativamente, puede activar el modo paring pulsando una vez el botón de reinicio.*
Si el emparejamiento se interrumpe, la pantalla mostrará no durante 3 segundos.
4 En el BLE Gateway Gen3, pulse el botón Pair.
5 Si el emparejamiento se ha completado con éxito, la pantalla TRV muestra YES.
El Dispositivo aparecerá en su aplicación Shelly Smart Control como un componente BTHome del BLE Gateway Gen3.
ⓘ *Para asegurarse de que el Dispositivo funcione con la última versión de firmware, vaya a Ajustes del dispositivo > Versión de firmware > Actualizar.*
Para obtener más información sobre cómo controlar el Dispositivo a través de la Nube, consulte **https://shelly.link/app-guide**.

Cambiar de pilas

ⓘ *El Dispositivo funciona con 2 pilas AA de 1,5 V.*
ⓘ *Recomendamos utilizar baterías de litio/disulfuro de hierro (Li/FeS$_2$).*
ⓘ *Es posible que el Dispositivo no funcione con pilas recargables.*
1 Para desmontar el cabezal TRV, presione la tapa delantera y gire el cabezal en sentido contrario a las agujas del reloj hasta soltarlo (imagen 6).
2 Con los pulgares, presione y deslice la tapa de la batería hacia arriba hasta que se abra (imagen 7).
3 Retire las pilas agotadas y deséchelas de acuerdo con la normativa local.
4 Inserte las pilas nuevas siguiendo la marca de polaridad de la tapa de las pilas.
5 Empuje y deslice la tapa de la batería hacia abajo hasta que se cierre.
6 Vuelva a montar el cabezal TRV en la placa trasera (imagen 5).

Especificaciones

Físico
- Dimensiones (Alto x Diámetro): 78 x Ø 54 mm / 3.07xØ2.13 in
- Peso: 107 g / 3.77 oz
- Material de la cubierta: Plástico
- Color de la cubierta: Blanco
- Material del anillo de montaje: Latón niquelado
- Montaje: M30x1.5

Ambiental
- Temperatura de funcionamiento: -20°C a 60°C / 68°F a 140°F
- Humedad: 25% a 80% RH
- Grado de contaminación: 2

Eléctrico
- Alimentación: 2 pilas AA de 1,5 V (incluidas)
- Duración estimada de la batería: De 1 a 2 años según el uso

Bluetooth
- Protocolo: BLE 4.2
- Banda RF: 2400 - 2483,5 MHz
- Max. Potencia RF: < 5 dBm
- Alcance: Hasta 30 m / 98 ft en exteriores, hasta 10 m / 33 ft en interiores (dependiendo de la construcción local)
- Cifrado: AES (modo CCM)

Sensores, contadores
- Sensor de temperatura: Sí

Resolución de problemas

Si tiene problemas con la instalación o el funcionamiento del Dispositivo, consulte la página de la base de conocimientos:
https://shelly.link/blu_trv

Declaración de Conformidad

Shelly Europe Ltd. declara por medio de la presente que el equipo de radio tipo Shelly BLU TRV cumple con la Directiva 2014/53/UE, 2014/30/EU, 2011/65/UE. El texto completo de la declaración de conformidad de la UE está disponible en la siguiente dirección web:
https://shelly.link/blu_trv_DoC
Fabricante: Shelly Europe Ltd.
Dirección: 103 Cherni Vrah Blvd., 1407 Sofía, Bulgaria
Tel: +359 2 988 7435
E-mail: support@shelly.cloud
Sitio web oficial: https://www.shelly.com
El fabricante publicará los cambios en la información de contacto en su sitio web oficial.
Todos los derechos sobre la marca comercial Shelly® y otros derechos intelectuales asociados a este dispositivo pertenecen a Shelly Europe Ltd.

Português

Manual do utilizador e de segurança

Shelly BLU TRV

Uma cabeça de válvula termostática inteligente para radiadores com conetividade Bluetooth
Referido neste documento como "o Dispositivo"
⚠*Este sinal indica informações de segurança.*
ⓘ *Este sinal indica uma nota importante.*

Informações de segurança

Para uma utilização segura e correcta, leia este manual e quaisquer outros documentos que acompanhem este produto. Guarde-os para referência futura. O não cumprimento dos procedimentos de instalação pode levar a mau funcionamento, perigo para a saúde e a vida, violação da lei e/ou recusa de garantias legais e comerciais (se existirem). A Shelly Europe Ltd. não se responsabiliza por quaisquer perdas ou danos em caso de instalação incorrecta ou funcionamento inadequado deste dispositivo devido ao não cumprimento das instruções de utilização e segurança contidas neste guia.

⚠**ATENÇÃO!** *Não misture pilhas velhas e novas, nem diferentes marcas ou tipos de pilhas, tais como pilhas alcalinas, de carbono-zinco ou recarregáveis.*
⚠**CUIDADO!** *Utilize o Dispositivo apenas com baterias que estejam em conformidade com todos os regulamentos aplicáveis. A utilização de pilhas inadequadas pode provocar danos no Dispositivo e um incêndio.*
⚠**CUIDADO!** *Certifique-se de que as pilhas estão corretamente instaladas, respeitando as polaridades + e - .*
⚠**CUIDADO!** *As pilhas podem libertar substâncias perigosas ou provocar um incêndio se não forem eliminadas de acordo com os regulamentos em vigor. Retire as pilhas usadas e recicle-as imediatamente ou elimine-as de acordo com os regulamentos locais e mantenha-as fora do alcance das crianças. NÃO deite as pilhas no lixo doméstico nem as incinere.*
⚠**CUIDADO!** *Não utilize o Dispositivo num ambiente húmido. Não deixar que o aparelho se molhe.*
⚠**CUIDADO!** *O Dispositivo destina-se apenas a ser utilizado em interiores.*
⚠**CUIDADO!** *Não utilizar o dispositivo coberto.*
⚠**CUIDADO!** *Não utilizar o Dispositivo se este apresentar qualquer sinal de dano ou defeito.*
⚠**CUIDADO!** *Não tente reparar o Dispositivo por si próprio.*
ⓘ *Antes de iniciar a instalação, certifique-se de que possui um Shelly BLU Gateway Gen3, um adaptador Bluetooth para Wi-Fi. Sem a gateway, o Dispositivo não pode ser utilizado com a aplicação Shelly Smart Control ou emparelhado com sensores externos. Se o seu Dispositivo não vier com um Gateway incluído na caixa, pode comprar um em* **http://www.shelly.com**.
ⓘ *O Dispositivo vem com firmware instalado de fábrica. Para o manter atualizado e seguro, a Shelly Europe Ltd. fornece as últimas atualizações de firmware gratuitamente. Aceda às atualizações através da aplicação Shelly Smart Control. A instalação das atualizações de firmware é da responsabilidade do utilizador. A Shelly Europe Ltd. não será responsável por qualquer falta de conformidade do Dispositivo causada pela falha do utilizador em instalar as actualizações disponíveis de forma atempada.*

Descrição do produto

Shelly BLU TRV é uma cabeça de radiador termostática inteligente com conetividade Bluetooth. Controla a temperatura de uma divisão alterando o fluxo de água quente através do radiador. Se necessário, a temperatura pode ser alterada a qualquer momento, rodando o botão rotativo do Dispositivo para a esquerda ou para a direita, ou através do seu telemóvel, tablet ou PC. O Dispositivo também pode manter a temperatura ambiente de acordo com uma programação semanal definida. É alimentado por 2 pilhas AA, 1,5 V.

Interfaces do utilizador

Botão de reposição
O botão de reset encontra-se na parte de trás da cabeça do TRV (Fig. 1/7). Para aceder ao botão, a cabeça deve ser separada da placa preta (ver Fig. 6). Para premir o botão, utilize um objeto pontiagudo, como um clipe de papel, a ponta de uma caneta ou uma pequena chave de fendas.
- Primar uma vez para emparelhar o BLU TRV com outro dispositivo Bluetooth.
- Primar sem soltar durante 30 segundos para repor as predefinições do Dispositivo.

ⓘ *A reposição de fábrica desliga o Dispositivo da BLE Gateway Gen3 e elimina todos os dados.*

Botão rotativo

O botão rotativo é o invólucro rotativo exterior da cabeça TRV. Está programado para configurar e controlar o Dispositivo com base no número de passos de rotação. Para mais detalhes, consulte a secção Utilização do botão rotativo para operar o dispositivo.

Ecrã LED

O TRV tem um LED de 7 segmentos com 3 modos de indicação:
- Aceso fixo
- A piscar
- Desligado

Nível das pilhas:

b_ <50%
b= 50-75%
b≡ >75%

Instruções de instalação

⚠**CUIDADO!** *Antes de iniciar a instalação, desligue o radiador e certifique-se de que este arrefeceu.*
⚠**CUIDADO!** *Montar a cabeça TRV na placa posterior APENAS DEPOIS de a placa posterior estar montada e fixada na válvula do radiador.*
⚠**CUIDADO!** *Risco de fuga de água. Se não tiver uma válvula termostática instalada no seu radiador, contacte um especialista para substituir as suas válvulas.*

Válvulas compatíveis

Se não tiver a certeza de que precisa de um adaptador para a sua válvula de radiador, consulte a lista de válvulas de radiador compatíveis por marca e modelo aqui: **https://shelly.link/blu/trv_compatible_valves**
Se as válvulas do seu radiador não forem compatíveis, utilize um dos adaptadores incluídos na caixa. (Fig. 2).

Instalação da placa traseira

1 Se o seu radiador necessitar de um adaptador, monte o adaptador adequado (Fig. 2)
2 Para instalar a placa traseira na válvula do radiador, rode o anel de montagem manualmente no sentido dos ponteiros do relógio (Fig. 3)

ⓘ *Certifique-se de que a marca de alinhamento na placa posterior aponta para cima.*

3 Apertar cuidadosamente o anel de montagem com uma chave ajustável.

ⓘ *Não apertar demasiado o anel!*

Montagem da cabeça do TRV

ⓘ *O dispositivo é fornecido com as pilhas instaladas. Antes de montar a cabeça do TRV na placa traseira, retire a patilha de isolamento do compartimento das pilhas.*
1 Alinhar os entalhes da cabeça e da placa dorsal (Fig. 4). Em seguida, inserir a cabeça na placa traseira.
2 Aplicar uma pressão moderada com a palma da mão na tampa frontal e rodar a cabeça no sentido dos ponteiros do relógio até ouvir um estalido. (Fig. 5).

Calibração do Dispositivo

- Após a montagem bem sucedida da cabeça, o TRV inicia automaticamente a calibração, rodando o seu motor em ambas as direções. O ecrã mostra CAL.
- Se a calibração for concluída com êxito, o ecrã mostra brevemente C0.
- Se a calibração falhar, o ecrã mostra brevemente C1.

ⓘ *Se o Dispositivo não iniciar a calibração, isso significa provavelmente que a cabeça não está totalmente apertada na placa posterior. Tente rodá-la mais. Se isto não resolver o problema, repita os passos desde o início. Para desmontar a cabeça do TRV, prima a tampa frontal e rode a cabeça no sentido contrário ao dos ponteiros do relógio até esta se soltar (Fig. 6).*
ⓘ *Se o Dispositivo estiver instalado com um adaptador e comunicar uma falha na calibração, poderá ser necessário instalar um extensor de pinos do conjunto de adaptadores (Fig. 2).*
Quando a calibração estiver concluída com êxito, o dispositivo pode ser utilizado para controlar a temperatura.

Utilizar o botão rotativo para utilizar o dispositivo

Para ativar os LEDs, rode o botão pelo menos um passo em qualquer direção. O visor indica a temperatura atual.

Definição da temperatura alvo
1 Para aumentar a temperatura, rode o botão para a direita.
2 Para diminuir a temperatura, rode o botão para a esquerda.

ⓘ *Cada passo do botão altera a temperatura em 0,1 °C*

3 Quando a temperatura alvo for atingida, pare de rodar o botão. Após 3 segundos, o TRV aplica a temperatura definida e o ecrã confirma o novo valor da temperatura.

Ligar/desligar o modo Boost
O Boost aumenta temporariamente a potência de aquecimento para aumentar rapidamente a temperatura ambiente.
1 Para ativar o modo Boost, rode o botão durante mais de 10 passos para a direita. O visor mostra On brevemente.
2 Para desativar o modo Boost, rode o botão durante mais de 10 passos para a esquerda. O visor mostra OFF brevemente.

Adicionar o Dispositivo à aplicação Shelly Cloud

Para adicionar o Dispositivo à aplicação Cloud, primeiro é necessário emparelhá-lo com BLU Gateway Gen3.
1 Ligar a Gateway ligando-a a uma porta USB tipo A padrão. O LED azul acende-se, indicando que o dispositivo está no modo de ponto de acesso (AP).
2 Para adicionar o Gateway ao seu Shelly Smart Control, abra a aplicação, seleccione Adicionar um novo dispositivo e siga as instruções na aplicação. Assim que o Fispositivo for adicionado à sua conta, o LED verde acende-se.
3 Para aceder ao menu TRV, rode o botão rotativo por esta ordem: Esquerda, Direita, Esquerda, Direita. Pode começar em qualquer direção.

O visor apresenta a indicação C0. Rode o botão rotativo para a direita até aparecer no visor bLE.
Em 3 segundos, o Dispositivo entrará no modo de emparelhamento durante 30 segundos, indicado por um indicador bLE intermitente.
ⓘ *Em alternativa, pode ativar o modo de aparar premindo uma vez o botão de reiniciar.*
Se o emparelhamento falhar, o visor apresenta no durante 3 segundos.
4 No BLE Gateway Gen3, prima o botão Pair.
5 Se o emparelhamento for concluído com êxito, o visor do TRV mostra YES.
O Dispositivo aparecerá na sua aplicação Shelly Smart Control como um componente BTHome do BLE Gateway Gen3.
ⓘ *Para se certificar de que o Dispositivo está a funcionar com a versão mais recente do firmware, vá a Definições do dispositivo > Versão do firmware > Atualizar.*
Para mais pormenores sobre como controlar o Dispositivo utilizando a Cloud, consulte **https://shelly.link/app-guide**

Substituir das pilhas

ⓘ *O Dispositivo é alimentado por 2 pilhas AA de 1,5 V.*
ⓘ *Recomendamos a utilização de baterias de lítio/dissulfureto de ferro (Li/FeS$_2$).*
ⓘ *O Dispositivo pode não funcionar com pilhas recarregáveis.*
1 Para desmontar a cabeça do TRV, premir a tampa frontal e rodar a cabeça no sentido contrário ao dos ponteiros do relógio até esta se soltar (Fig. 6).
2 Utilizando os polegares, prima e faça deslizar a tampa das pilhas para cima até esta se abrir (Fig. 7).
3 Retire as pilhas gastas e elimine-as de acordo com os regulamentos locais.
4 Insira as pilhas novas seguindo a marcação de polaridade na tampa do compartimento das pilhas.
5 Empurre e faça deslizar a tampa das pilhas para baixo até ficar bloqueada.
6 Montar o cabeçote do TRV de volta na placa traseira (Fig. 5).

Especificações

Físico
- Tamaño (Altura x Diâmetro): 78 x Ø 54 mm / 3.07xØ2.13 in
- Peso: 107g / 3.77 oz
- Material da casca: Plástico
- Cor da casca: Branco
- Material do anel de montagem: Latão niquelado
- Montagem: M30x1,5

Ambiental
- Temperatura de funcionamento: -20°C a 60°C / 68°F a 140°F
- Umidade: 25% a 80% RH
- Grau de contaminação: 2

Elétrico
- Fonte de alimentação: 2 pilhas AA, 1,5 V (incluídas)
- Duração estimada da bateria: 1 a 2 anos, dependendo da utilização

Bluetooth
- Protocolo: BLE 4.2
- Banda RF: 2400 - 2483,5 MHz
- Máx. Potência de RF: < 5 dBm
- Alcance: Até 30 m / 98 ft no exterior, até 10 m / 33 ft no interior (dependendo da construção local)
- Encriptação: AES (modo CCM)

Sensores, contadores
- Sensor de temperatura: Sim

Resolução de problemas

Se tiver problemas com a instalação ou o funcionamento do Dispositivo, consulte a sua página da base de dados de conhecimento:
https://shelly.link/blu_trv

Declaração de Conformidade

A Shelly Europe Ltd. declara por este meio que o equipamento rádio Shelly BLU TRV opera conforme a Diretriz 2014/53/UE, 2014/30/EU, 2011/65/EU. O texto completo da declaração da UE sobre a conformidade está disponível no seguinte endereço de internet:
https://shelly.link/blu_trv_DoC
Fabricante: Shelly Europe Ltd.
Endereço: 103 Cherni Vrah Blvd., 1407 Sofia, Bulgária
Tel: +359 2 988 7435
E-mail: support@shelly.cloud
Site oficial: https://www.shelly.com
As alterações nas informações de contacto são publicadas pelo fabricante no sítio Web oficial.
Todos os direitos sobre a marca registada Shelly® e outros direitos intelectuais associados a este Dispositivo pertencem à Shelly Europe Ltd.

Français

Notice d'utilisation et consignes de sécurité

Shelly BLU TRV

Une tête de vanne de radiateur thermostatique intelligente avec Bluetooth
Désigné dans ce document par le terme «le Dispositif»
⚠*Ce symbole indique une information de sécurité.*
ⓘ *Ce symbole indique une note importante.*

Informations de sécurité

Pour une utilisation sûre et appropriée, lisez cette notice et tout autre document accompagnant ce produit. Conservez-les pour pouvoir vous y référer ultérieurement. Le non-respect des procédures d'installation peut entraîner un dysfonctionnement, danger pour votre santé et vie, une violation de la loi et/ou le refus des garanties légales et commerciales (le cas échéant). Shelly Europe Ltd. n'est pas responsable de toute perte ou de tout dommage en cas d'installation incorrecte ou de fonctionnement incorrect de ce dispositif en raison du non-respect des instructions d'utilisation et de sécurité contenues dans ce guide.

⚠**ATTENTION !** *Ne mélangez pas des piles usagées avec des piles neuves, ni des marques ou des types de piles différents, tels que des piles alcalines, piles au carbone-zinc ou piles rechargeables.*
⚠**ATTENTION !** *N'utilisez le Dispositif qu'avec des piles conformes à toutes les réglementations en vigueur. L'utilisation de piles inappropriées peut endommager le Dispositif et provoquer un incendie.*
⚠**ATTENTION !** *Assurez-vous que les piles soient installées correctement en respectant les polarités + et - .*
⚠**ATTENTION !** *Les piles peuvent libérer des substances dangereuses ou provoquer un incendie si elles ne sont pas jetées conformément à la réglementation en vigueur. Retirez les piles usagées et recyclez-les immédiatement ou jetez-les en respectant les lois locales et en les gardant hors de portée des enfants. Ne jetez PAS les piles dans les ordures ménagères ni les incinérer.*
⚠**ATTENTION !** *Ne pas utiliser le Dispositif dans un environnement humide. Ne pas le laisser se mouiller.*
⚠**ATTENTION !** *Le Dispositif est conçu uniquement pour une utilisation à l'intérieur.*
⚠**ATTENTION !** *Ne pas faire fonctionner le dispositif couvert.*
⚠**ATTENTION !** *N'utilisez pas le Dispositif s'il présente des signes de détérioration ou de défaut.*
⚠**ATTENTION !** *N'essayez pas de réparer le Dispositif vous-même.*
ⓘ *Avant de commencer l'installation, assurez-vous que vous disposez de Shelly BLU Gateway Gen3, un adaptateur Bluetooth vers Wi-Fi. Sans la passerelle, le Dispositif ne peut pas être utilisé avec l'application Shelly Smart Control ou associé à des capteurs externes. Si votre Dispositif n'est pas livré avec une passerelle, vous pouvez en acheter une sur* **http://www.shelly.com**.
ⓘ *Le Dispositif est livré avec un micrologiciel préinstallé en usine. Pour le maintenir à jour et sécurisé, Shelly Europe Ltd. fournit gratuitement les dernières mises à jour de celui-ci. Accédez aux mises à jour via l'application Shelly Smart Control. L'installation des mises à jour du micrologiciel relève de la responsabilité de l'utilisateur. Shelly Europe Ltd. n'est pas responsable de tout défaut de conformité du Dispositif causé par l'incapacité de l'utilisateur à installer les mises à jour disponibles en temps voulu.*

Présentation du produit

Shelly BLU TRV est une tête de radiateur thermostatique intelligente dotée d'une connectivité Bluetooth. Elle contrôle la température d'une pièce en modifiant le débit d'eau chaude dans le radiateur. Si nécessaire, la température peut être modifiée à tout moment en tournant la molette du Dispositif vers la gauche ou la droite ou par l'intermédiaire de votre téléphone portable, tablette ou PC. Le Dispositif peut également maintenir la température de la pièce en fonction d'un programme hebdomadaire défini. Il est alimenté par 2 piles AA, 1,5 V.

Interfaces utilisateurs

Bouton de réinitialisation
Le bouton de réinitialisation se trouve à l'arrière de la tête du TRV (image 1/7). Pour accéder au bouton, la tête doit être séparée de la plaque noire (voir image 6). Pour appuyer sur le bouton, utiliser un objet pointu, tel qu'un trombone, une pointe de stylo ou un petit tournevis.
- Appuyez une fois pour coupler BLU TRV avec un autre dispositif Bluetooth.
- Appuyez sur la touche et maintenez-la pendant 30 secondes pour réinitialiser le Dispositif.

ⓘ *La réinitialisation d'usine déconnecte le Dispositif de la BLE Gateway Gen3 et supprime toutes les données.*

Molette
La molette est l'enveloppe tournante extérieure de la vanne du TRV. Elle est programmée pour configurer et contrôler le Dispositif en fonction du nombre de rotation. Pour plus de détails, rendez-vous dans la section Utilisation de la molette pour faire fonctionner le dispositif.

Affichage LED

Le TRV possède une LED à 7 segments avec 3 modes d'indication :
- Allumé en permanence
- Clignotant
- Éteint

Niveau des piles :

b_ <50%
b= 50-75%
b≡ >75%

Instructions d'installation

⚠**ATTENTION !** *Avant de commencer l'installation, éteignez le radiateur et assurez-vous qu'il ait refroidi.*
⚠**ATTENTION !** *Montez la tête du TRV sur la plaque arrière UNIQUEMENT APRÈS que la plaque arrière soit montée et fixée sur le robinet du radiateur.*
⚠**ATTENTION !** *Risque de fuite d'eau. Si votre radiateur n'est pas équipé d'un robinet thermostatique, faites appel à un spécialiste pour remplacer vos robinets.*

Robinets compatibles

Si vous n'êtes pas sûrs d'avoir besoin d'un adaptateur pour votre robinet de radiateur, consultez la liste des robinets de radiateur compatibles par marque et par modèle ici :
https://shelly.link/blu/trv_compatible_valves
Si les robinets de votre radiateur ne sont pas compatibles, utilisez l'un des adaptateurs inclus dans la boîte. (image 2).

Installation de la plaque arrière

1 Si votre radiateur nécessite un adaptateur, montez celui qui convient (image 2).
2 Pour installer la plaque arrière sur le robinet du radiateur, tournez l'anneau de montage dans le sens des aiguilles d'une montre (image 3).

ⓘ *Veillez à ce que le repère d'alignement de la plaque arrière soit orienté vers le haut.*

3 Serrez soigneusement l'anneau de montage à l'aide d'une clé à molette.

ⓘ *Ne pas trop serrer l'anneau !*

Montage de la tête TRV

ⓘ *Le dispositif est livré avec des piles installées. Avant de monter la tête du TRV sur la plaque arrière, retirez la languette d'isolation du compartiment des piles.*
1 Alignez les encoches de la tête et de la plaque arrière (Fig. 4). Insérez ensuite la tête sur la plaque arrière.
2 Appliquez une pression modérée avec votre paume sur le capuchon avant et tournez la tête dans le sens des aiguilles d'une montre jusqu'à ce qu'elle s'enclenche. (image 5).

Étalonnage du Dispositif

- Après avoir monté la tête, le TRV commence automatiquement l'étalonnage en faisant tourner son moteur dans les deux sens. L'écran affiche CAL.
- Si l'étalonnage a été effectué, l'écran affiche brièvement C0.
- Si l'étalonnage échoue, l'écran affiche brièvement C1.

ⓘ *Si le Dispositif ne démarre pas l'étalonnage, cela signifie probablement que la tête n'est pas complètement serrée sur la plaque arrière. Essayez de la tourner davantage. Si cela ne résout pas le problème, répétez les étapes depuis le début. Pour démonter la tête du TRV, appuyez sur le capuchon avant et tournez la tête dans le sens inverse des aiguilles d'une montre jusqu'à ce qu'elle soit desserrée (image 6).*
ⓘ *Si le Dispositif est installé avec un adaptateur et que l'étalonnage échoue, il peut être nécessaire d'installer une extension de broche grâce au jeu d'adaptateurs (image 2).*
Une fois l'étalonnage terminé avec succès, le Dispositif peut être utilisé pour contrôler la température.

Utilisation de la molett pour faire fonctionner le dispositif

Pour réveiller les LED, tournez le bouton d'au moins un cran dans n'importe quelle direction. L'écran affiche la température actuelle.

Réglage de la température de référence
1 Pour augmenter la température, tournez le bouton vers la droite.
2 Pour diminuer la température, tournez le bouton vers la gauche.

ⓘ *Chaque pression sur le bouton modifie la température de 0,1 °C.*

3 Lorsque la température de référence est atteinte, arrêtez de tourner la molette. Après 3 secondes, le TRV applique la température réglée et l'écran confirme la nouvelle valeur de température.

Activation/désactivation du mode "Boost"
Le mode "Boost" augmente temporairement la puissance de chauffage pour augmenter rapidement la température de la pièce.
1 Pour activer le mode "Boost", tournez le bouton de plus de 10 crans vers la droite. L'écran affiche On brièvement.
2 Pour désactiver le mode "Boost", tournez le bouton de plus de 10 crans vers la gauche. L'écran affiche OFF brièvement.

Ajout du Dispositif à l'application Shelly Cloud

Pour ajouter le Dispositif à l'application Cloud, vous devez d'abord l'appairer avec BLU Gateway Gen3.
1 Allumez la passerelle Gateway en la branchant sur un port USB de type A. Le voyant bleu s'allume pour indiquer que le dispositif est en mode point d'accès (AP).
2 Pour ajouter Gateway à votre Shelly Smart Control, ouvrez l'application, sélectionnez Ajouter un nouveau dispositif et suivez les instructions de l'application. Une fois le Dispositif ajouté à votre compte, le voyant vert s'allume.
3 Pour accéder au menu du TRV, tournez la molette dans l'ordre suivant : Gauche, Droite, Gauche, Droite. Vous pouvez commencer dans n'importe quelle direction.

L'écran affiche C0. Tourner le bouton rotatif vers la droite jusqu'à ce que l'écran affiche bLE.
Dans 3 secondes, le Dispositif entrera en mode d'appairage pour 30 secondes, indiqué par un indicateur bLE clignotant.
ⓘ *Vous pouvez également activer le mode d'entretien en appuyant une fois sur le bouton de réinitialisation.*
Si l'appairage échoue, l'écran affiche no pendant 3 secondes.
4 Sur la passerelle BLE Gateway Gen3, appuyez sur le bouton Pair.
5 Si l'appairage est réussi, l'écran du TRV affiche YES.
Le Dispositif apparaît dans votre application Shelly Smart Control en tant que composant BTHome de BLE Gateway Gen3.
ⓘ *Pour vous assurer que le Dispositif fonctionne avec la dernière version du micrologiciel, allez dans Paramètres du dispositif > Version du micrologiciel > Mise à jour.*
Pour plus de détails sur la manière de contrôler le Dispositif à l'aide du Cloud, consultez le site **https://shelly.link/app-guide**.

Remplacer les piles

ⓘ *Le Dispositif est alimenté par 2 piles AA, 1,5 V.*
ⓘ *Nous recommandons d'utiliser des piles au lithium/disulfure de fer (Li/FeS$_2$).*
ⓘ *Le Dispositif peut ne pas fonctionner avec des piles rechargeables.*
1 Pour démonter la tête du TRV, appuyez sur le capuchon avant et tournez la tête dans le sens inverse des aiguilles d'une montre jusqu'à ce qu'elle soit desserrée (image 6).
2 Avec les pouces, appuyez sur le couvercle des piles et faites-le glisser vers le haut jusqu'à ce qu'il s'ouvre (image 7).
3 Retirez les piles épuisées et recyclez-les conformément aux réglementations locales.
4 Insérez les nouvelles piles en respectant la polarité indiquée sur le couvercle.
5 Poussez et faites glisser le couvercle des piles vers le bas jusqu'à ce qu'il se verrouille.
6 Remontez la tête du TRV sur la plaque arrière (image 5).

Caractéristiques techniques

Physique
- Dimensions (LxPxH) : 78 x Ø54 mm / 3.07xØ2.13 in
- Poids : 107 g / 3.77 oz
- Matériau du boîtier : Plastique
- Couleur du boîtier : Blanc
- Matériau de l'anneau de montage : Laiton plaqué nickel
- Montage: M30x1,5

Environnement
- Température de fonctionnement : -20 °C à 60 °C / 68 °F à 140 °F
- Humidité : 25 % à 80 %
- Degré de pollution: 2

Électrique
- Alimentation électrique : 2 piles AA, 1,5 V (incluses)
- Autonomie estimée de la pile : 1 à 2 ans selon l'utilisation

Bluetooth
- Protocole: BLE 4.2
- Bande RF : 2400 - 2483,5 MHz
- Puissance RF max. : < 5 dBm
- Portée : Jusqu'à 30 m / 98 ft à l'extérieur, jusqu'à 10 m / 33 ft à l'intérieur (en fonction des collectivités locales)
- Cryptage: AES (mode CCM)

Capteurs, compteurs
- Capteur de température : Oui

Résolution des problèmes

Si vous rencontrez des problèmes avec l'installation ou le fonctionnement de ce Dispositif, consultez la Base de connaissances :
https://shelly.link/blu_trv

Déclaration de Conformité

Par la présente, Shelly Europe Ltd. déclare que l'équipement radio de type Shelly BLU TRV est conforme à la Directive 2014/53/UE, 2014/30/UE, 2011/65/UE. Le texte complet de la déclaration de conformité de l'UE est disponible à l'adresse Internet suivante:
https://shelly.link/blu_trv_DoC
Fabricant : Shelly Europe Ltd.
Adresse : 103 Boulevard Cherni Vrah, 1407 Sofia, Bulgarie
Tél. : +359 2 988 7435
E-mail: support@shelly.cloud
Site Internet officiel : https://www.shelly.com
Les changements des coordonnées sont publiés par le fabricant sur le site Internet officiel.
Tous les droits de la marque Shelly® et les autres droits intellectuels associés à ce Dispositif appartiennent à Shelly Europe Ltd.

Polski

Instrukcja obsługi i bezpieczeństwa

Shelly BLU TRV

Inteligentna termostatyczna głowica zaworu grzejnikowego z łącznością Bluetooth
Zwane w niniejszym dokumencie "Urządzeniem"
⚠*Ten znak wskazuje informacje dotyczące bezpieczeństwa.*
ⓘ *Ten znak oznacza ważną informację.*

Informacje dotyczące bezpieczeństwa

Aby zapewnić bezpieczne i prawidłowe użytkowanie, należy przeczytać niniejszą instrukcję oraz wszelkie inne dokumenty dołączone do tego produktu. Należy zachować je na przyszłość. Nieprzestrzeganie procedur instalacji może prowadzić do nieprawidłowego działania, zagrożenia zdrowia i życia, naruszenia prawa i/lub odmowy gwarancji prawnych i handlowych (jeśli takie istnieją). Shelly Europe Ltd. nie ponosi odpowiedzialności za jakiekolwiek straty lub szkody w przypadku nieprawidłowej instalacji lub niewłaściwego działania tego urządzenia z powodu nieprzestrzegania instrukcji obsługi i bezpieczeństwa zawartych w niniejszej instrukcji.

⚠**OSTRZEŻENIE!** *Nie należy mieszać starych i nowych baterii, baterii różnych marek lub typów, takich jak baterie alkaliczne, węglowo-cynkowe lub akumulatory.*
⚠**UWAGA!** *Urządzenia należy używać wyłącznie z bateriami zgodnymi z obowiązującymi przepisami. Używanie nieodpowiednich baterii może spowodować uszkodzenie urządzenia i pożar.*
⚠**UWAGA!** *Należy upewnić się, że baterie są prawidłowo zainstalowane zgodnie z biegunowością + i - .*
⚠**UWAGA!** *Baterie mogą wydzielać niebezpieczne związki lub spowodować pożar, jeśli nie zostaną prawidłowo zutylizowane. Zużyte baterie należy wyjąć i natychmiast poddać recyklingowi lub zutylizować zgodnie z lokalnymi przepisami i trzymać z dala od dzieci. Baterii NIE należy wyrzucać do śmieci domowych ani spalać.*
⚠**UWAGA!** *Nie używaj urządzenia w wilgotnym środowisku. Nie wolno dopuścić do zamoczenia urządzenia.*
⚠**UWAGA!** *Urządzenie jest przeznaczone wyłącznie do użytku w pomieszczeniach.*
⚠**UWAGA!** *Nie używać pod przykryciem.*
⚠**UWAGA!** *Nie należy używać urządzenia, jeśli wykazuje ono jakiekolwiek oznaki uszkodzenia lub wady.*
⚠**UWAGA!** *Nie należy podejmować prób samodzielnej naprawy urządzenia.*
ⓘ *Przed rozpoczęciem instalacji upewnij się, że masz Shelly BLU Gateway Gen3, adapter Bluetooth-Wi-Fi. Bez bramki urządzenie nie może być używane z aplikacją Shelly Smart Control ani sparowane z czujnikami zewnętrznymi. Jeśli urządzenie nie jest dostarczane z bramką w zestawie, można ją kupić na stronie* **http://www.shelly.com**.
ⓘ *Urządzenie jest dostarczane z fabrycznie zainstalowanym oprogramowaniem sprzętowym. Aby zapewnić jego aktualizację i bezpieczeństwo, Shelly Europe Ltd. zapewnia najnowsze aktualizacje oprogramowania układowego bezpłatnie. Dostęp do aktualizacji można uzyskać za pośrednictwem aplikacji mobilnej Shelly Smart Control. Za instalację aktualizacji oprogramowania sprzętowego odpowiada użytkownik. Shelly Europe Ltd. nie ponosi odpowiedzialności za brak zgodności urządzenia spowodowany brakiem zainstalowania przez użytkownika dostępnych aktualizacji w odpowiednim czasie.*

Opis produktu

Shelly BLU TRV to inteligentna głowica termostatyczna z łącznością Bluetooth. Kontroluje temperaturę w pomieszczeniu poprzez zmianę przepływu gorącej wody przez grzejnik. W razie potrzeby temperaturę można zmienić w dowolnym momencie, obracając pokrętło urządzenia w lewo lub w prawo lub za pomocą telefonu komórkowego, tabletu lub komputera. Urządzenie może również utrzymywać temperaturę w pomieszczeniu zgodnie z ustawionym harmonogramem tygodniowym. Urządzenie jest zasilane 2 bateriami AA, 1,5 V.

Interfejsy użytkownika

Przycisk resetowania
Przycisk resetowania znajduje się z tyłu głowicy TRV (rys. 1/7). Aby uzyskać dostęp do przycisku, należy oddzielić głowicę od czarnej płytki (patrz rys. 6). Aby nacisnąć przycisk, użyj spiczastego przedmiotu, takiego jak spinacz do papieru, końcówka długopisu lub mały śrubokręt.
Naciśnij raz, aby sparować BLU TRV z innym urządzeniem Bluetooth.
Naciśnij i przytrzymaj przez 30 sekund, aby przywrócić ustawienia fabryczne urządzenia.
Przywrócenie ustawień fabrycznych spowoduje odłączenie urządzenia od BLE Gateway Gen3 i usunięcie wszystkich danych.

Pokrętło obrotowe

Obrotowe pokrętło jest zewnętrzną powłoką głowicy TRV. Jest ono zaprogramowane do konfiguracji i sterowania urządzeniem w oparciu o liczbę kroków obrotu. Więcej informacji można znaleźć w sekcji Używanie pokrętła do obsługi urządzenia.

Wyświetlacz LED

TRV posiada 7-segmentową diodę LED z 3 trybami wskazań:
- Stale włączony
- Miga
- Wył.

Poziom naładowania baterii:

b_ <50%
b= 50-75%
b≡ >75%

Instrukcje instalacji

⚠**UWAGA!** *Przed rozpoczęciem instalacji należy wyłączyć chłodnicę i upewnić się, że ostygła.*
⚠**UWAGA!** *Głowicę TRV należy montować na płycie tylnej TYLKO PO zamontowaniu i zabezpieczeniu płyty tylnej na zaworze grzejnikowym.*
⚠**UWAGA!** *Ryzyko wycieku wody. Jeśli na grzejniku nie zainstalowano zaworu termostatycznego, należy skontaktować się ze specjalistą w celu wymiany zaworów.*

Kompatybilne zawory

Jeśli nie masz pewności, czy potrzebujesz adaptera do swojego zaworu grzejnikowego, sprawdź listę kompatybilnych zaworów grzejnikowych według marki i modelu tutaj:
https://shelly.link/blu/trv_compatible_valves
Jeśli zawory grzejnikowe nie są kompatybilne, użyj jednego z adapterów dołączonych do zestawu. (Rys. 2).

Montaż płyty tylnej

1 Jeśli chłodnica wymaga adaptera, zamontuj odpowiedni adapter (rys. 2).
2 Aby zamontować płytę tylną na zaworze grzejnika, należy ręcznie obrócić pierścień mocujący w kierunku zgodnym z ruchem wskazówek zegara (rys. 3).

ⓘ *Upewnij się, że znacznik wyrównania na płycie tylnej jest skierowany w górę.*

3 Ostrożnie dokręć pierścień mocujący za pomocą klucza nastawnego.

ⓘ *Nie dokręcać pierścienia zbyt mocno!*

Montaż głowicy TRV

ⓘ *Urządzenie jest dostarczane z zainstalowanymi bateriami. Przed zamontowaniem głowicy TRV na płycie tylnej należy usunąć klapkę izolacyjną z komory baterii.*
1 Wyrównać nacięcia głowicy i płyty tylnej (rys. 4). Następnie umieść głowicę na płycie tylnej.
2 Lekko naciśnij dłonią przednią nasadkę i obróć głowicę w kierunku zgodnym z ruchem wskazówek zegara, aż usłyszysz kliknięcie. (Rys. 5).

Kalibracja urządzenia

- Po pomyślnym zamontowaniu głowicy TRV automatycznie rozpoczyna kalibrację, obracając silnik w obu kierunkach. Na wyświetlaczu pojawi się CAL.
- Jeśli kalibracja została pomyślnie zakończona, na wyświetlaczu pojawi się na krótko C0.
- Jeśli kalibracja nie powiedzie się, na wyświetlaczu pojawi się na krótko C1.

ⓘ *Jeśli urządzenie nie rozpocznie kalibracji, prawdopodobnie oznacza to, że głowica nie jest w pełni dokręcona do płyty tylnej. Spróbuj dokręcić ją mocniej. Jeśli to nie rozwiąże problemu, powtórz kroki od początku. Aby zdemontować głowicę TRV, naciśnij przednią zaślepkę i obróć głowicę w kierunku przeciwnym do ruchu wskazówek zegara, aż zostanie zwolniona (rys. 6).*
ⓘ *Jeśli urządzenie jest zainstalowane z adapterem i zgłasza nieudaną kalibrację, może być konieczne zainstalowanie przedłużacza pinów z zestawu adaptera (rys. 2).*
Po pomyślnym zakończeniu kalibracji urządzenie może być używane do kontrolowania temperatury.

Używanie pokrętła do obsługi urządzenia

Aby włączyć diody LED, obróć pokrętło o co najmniej jeden stopień w dowolnym kierunku. Na wyświetlaczu pojawi się bieżąca temperatura.

Ustawianie temperatury docelowej
1 Aby zwiększyć temperaturę, obróć pokrętło w prawo.
2 Aby zmniejszyć temperaturę, obróć pokrętło w lewo.

ⓘ *Każdy krok pokrętła zmienia temperaturę o 0,1 °C.*

3 Po osiągnięciu temperatury docelowej przestań obracać pokrętłem. Po 3 sekundach TRV zastosuje ustawioną temperaturę, a wyświetlacz potwierdzi nową wartość temperatury.

Włączanie/wyłączanie trybu Boost
Funkcja Boost tymczasowo zwiększa moc ogrzewania, aby szybko podnieść temperaturę w pomieszczeniu.
1 Aby włączyć tryb Boost, obróć pokrętło o ponad 10 stopni w prawo. Na wyświetlaczu pojawi się na krótko On.
2 Aby wyłączyć tryb Boost, obróć pokrętło o ponad 10 stopni w lewo. Na wyświetlaczu pojawi się na krótko OFF.

Dodawanie urządzenia do aplikacji Shelly Cloud

Aby dodać urządzenie do aplikacji Cloud, należy najpierw sparować je z BLU Gateway Gen3.
1 Włącz zasilanie bramki, podłączając ją do standardowego portu USB typu A. Niebieska dioda LED zaświeci się, wskazując, że urządzenie znajduje się w trybie punktu dostępowego (AP).
2 Aby dodać Gateway do Shelly Smart Control, otwórz aplikację, wybierz Dodaj nowe urządzenie i postępuj zgodnie z instrukcjami w aplikacji. Po dodaniu urządzenia do konta zaświeci się zielona dioda LED.
3 Aby uzyskać dostęp do menu TRV, obróć pokrętło w następującej kolejności: W lewo, W prawo, W lewo, W prawo. Można rozpocząć w dowolnym kierunku.

Na wyświetlaczu pojawi się C0. Obracaj pokrętłem w prawo, aż na wyświetlaczu pojawi się bLE.
Po 3 sekundach urządzenie przejdzie w tryb parowania na 30 sekund, sygnalizowany migającym wskaźnikiem bLE.
ⓘ *Alternatywnie można aktywować tryb parowania, naciskając jeden raz przycisk resetowania.*
Jeśli parowanie zostanie przerwane, na wyświetlaczu przez 3 sekundy będzie wyświetlany komunikat no.
4 Na urządzeniu BLE Gateway Gen3 naciśnij przycisk Paruj .
5 Jeśli parowanie zostanie pomyślnie zakończone, na wyświetlaczu TRV pojawi się YES.
Urządzenie pojawi się w aplikacji Shelly Smart Control jako komponent BTHome BLE Gateway Gen3.
ⓘ *Aby upewnić się, że urządzenie korzysta z najnowszej wersji oprogramowania sprzętowego, przejdź do opcji Ustawienia urządzenia > Wersja oprogramowania sprzętowego > Aktualizacja.*
Więcej informacji na temat sterowania urządzeniem za pomocą chmury można znaleźć na stronie **https://shelly.link/app-guide**.

Wymiana baterii

ⓘ *Urządzenie jest zasilane 2 bateriami AA 1,5 V.*
ⓘ *Zalecamy stosowanie akumulatorów litowo-żelazowo-dwusiarczkowych (Li/FeS$_2$).*
ⓘ *Urządzenie może nie działać z bateriami wielokrotnego ładowania.*
1 Aby zdemontować głowicę TRV, należy nacisnąć przednią zaślepkę i obrócić głowicę w kierunku przeciwnym do ruchu wskazówek zegara, aż do jej zwolnienia (rys. 6).
2 Używając kciuków, naciśnij i przesuń pokrywę baterii w górę, aż się otworzy (rys. 7).
3 Wyjmij zużyte baterie i zutylizuj je zgodnie z lokalnymi przepisami.
4 Włóż nowe baterie zgodnie z oznaczeniem biegunowości na pokrywie baterii.
5 Naciśnij i przesuń pokrywę baterii w dół, aż do jej zablokowania.
6 Zamontuj głowicę TRV z powrotem na płycie tylnej (Rys. 5).

Specyfikacje

Fizyczny
- Rozmiar (HxD): 78 x Ø54 mm / 3,07xØ2,13 cala
- Waga: 107 g / 3,77 uncji
- Materiał powłoki: Tworzywo sztuczne
- Kolor powłoki: Biały
- Materiał pierścienia montażowego: Niklowany mosiądz
- Montaż: M30x1.5

Środowisko
- Temperatura robocza otoczenia: -20°C do 60°C / 68°F do 140°F
- Wilgotność: 25% do 80% wilgotności względnej
- Stopień zanieczyszczenia: 2

Elektryczny
- Zasilanie: 2x baterie AA, 1,5 V (w zestawie)
- Szacowany czas pracy baterii: 1 do 2 lat w zależności od użytkowania

Bluetooth
- Protokół: BLE 4.2
- Pasmo RF: 2400 - 2483,5 MHz
- Maks. Moc RF: < 5 dBm
- Zasięg: Do 30 m / 98 stóp na zewnątrz, do 10 m / 33 stóp w pomieszczeniach (w zależności od warunków lokalnych)
- Szyfrowanie: AES (tryb CCM)

Czujniki, mierniki
- Czujnik temperatury: Tak

Rozwiązywanie problemów

W przypadku napotkania problemów z instalacją lub działaniem urządzenia, należy sprawdzić jego stronę bazy wiedzy:
https://shelly.link/blu_trv

Deklaracja zgodności

Niniejszym Shelly Europe Ltd. oświadcza, że typ urządzenia radiowego Shelly BLU TRV jest zgodny z dyrektywą 2014/53/UE, 2014/30/UE, 2011/65/UE. Pełny tekst deklaracji zgodności UE jest dostępny pod następującym adresem internetowym:
https://shelly.link/blu_trv_DoC
Producent: Shelly Europe Ltd.
Adres: 103 Cherni Vrah Blvd., 1407 Sofia, Bułgaria
Tel: +359 2 988 7435
E-mail: support@shelly.cloud
Oficjalna strona: https://www.shelly.com
Zmiany danych kontaktowych są publikowane przez Producenta na oficjalnej stronie internetowej.
Wszelkie prawa do znaku towarowego Shelly® i inne prawa intelektualne związane z tym Urządzeniem należą do Shelly Europe Ltd.

Română

Ghid de utilizare și siguranță

Shelly BLU TRV

Un cap de robinet termostatic inteligent pentru radiator cu conectivitate Bluetooth
Denumit în prezentul document "dispozitivul"
⚠*Acest semn indică informații de siguranță.*
ⓘ *Acest semn indică o notă importantă.*

Informații privind siguranța

Pentru o utilizare sigură și corectă, citiți acest ghid și orice alte documente care însoțesc acest produs. Păstrați-le pentru consultare ulterioară. Nerespectarea procedurilor de instalare poate duce la funcționare defectuoasă, pericol pentru sănătate și viață, încălcarea legii și/sau refuzul garanțiilor legale și comerciale (dacă există). Shelly Europe Ltd. nu este responsabilă pentru nicio pierdere sau daună în cazul instalării incorecte sau al funcționării necorespunzătoare a acestui dispozitiv din cauza nerespectării instrucțiunilor de utilizare și siguranță din acest ghid.

⚠**AVERTISMENT!** *Nu amestecați baterii vechi și noi, mărci sau tipuri diferite de baterii, cum ar fi baterii alcaline, carbon-zinc sau reîncărcabile.*
⚠**ATENȚIE!** *Utilizați Dispozitivul numai cu baterii care respectă toate reglementările aplicabile. Utilizarea bateriilor necorespunzătoare poate cauza deteriorarea dispozitivului și incendii.*
⚠**ATENȚIE!** *Asigurați-vă că bateriile sunt instalate corect în conformitate cu polaritatea + și - .*
⚠**ATENȚIE!** *Bateriile pot emite compuși periculoși sau pot provoca incendii dacă nu sunt eliminate corespunzător. Scoateți și reciclați sau eliminați imediat bateriile uzate în conformitate cu reglementările locale și țineți-le departe de copii. NU aruncați bateriile la gunoiul menajer sau nu le incinerați.*
⚠**ATENȚIE!** *Nu utilizați dispozitivul într-un mediu umed. Nu lăsați dispozitivul să se ude.*
⚠**ATENȚIE!** *Dispozitivul este destinat numai utilizării în interior.*
⚠**ATENȚIE!** *Nu operați acoperit.*
⚠**ATENȚIE!** *Nu utilizați dispozitivul dacă prezintă orice semn de deteriorare sau defect.*
⚠**ATENȚIE!** *Nu încercați să reparați singur dispozitivul.*
ⓘ *Înainte de a începe instalarea, asigurați-vă că aveți un Shelly BLU Gateway Gen3, un adaptor Bluetooth-to-Wi-Fi. Fără gateway, Dispozitivul nu poate fi utilizat cu aplicația Shelly Smart Control sau asociat cu senzori externi. Dacă Dispozitivul dvs. nu vine cu un Gateway inclus în cutie, puteți cumpăra unul la* **http://www.shelly.com**.
ⓘ *Dispozitivul vine cu firmware-ul instalat din fabrică. Pentru a-l menține actualizat și sigur, Shelly Europe Ltd. furnizează gratuit cele mai recente actualizări de firmware. Accesați actualizările prin intermediul aplicației mobile Shelly Smart Control. Instalarea actualizărilor de firmware este responsabilitatea utilizatorului. Shelly Europe Ltd. nu va fi răspunzătoare pentru nicio neconformitate a dispozitivului cauzată de neinstalarea la timp de către utilizator a actualizărilor disponibile.*

Descrierea produsului

Shelly BLU TRV este un cap de radiator termostatic inteligent cu conectivitate Bluetooth. Acesta controlează temperatura unei încăperi prin modificarea debitului de apă caldă prin radiator. Dacă este necesar, temperatura poate fi modificată în orice moment prin rotirea butonului rotativ al dispozitivului la stânga sau la dreapta, sau prin intermediul telefonului mobil, tabletei sau PC-ului. De asemenea, Dispozitivul poate menține temperatura camerei conform unui program săptămânal setat. Dispozitivul este alimentat de 2 baterii AA, de 1,5 V.

Interfețe utilizator

Buton de resetare
Butonul de resetare se află pe partea din spate a capului TRV (Fig. 1/7). Pentru a accesa butonul, capul trebuie separat de placa neagră (consultați Fig. 6). Pentru a apăsa butonul, utilizați un obiect ascuțit, cum ar fi o agrafă, vârful unui stilou sau o șurubelniță mică.
- Apăsați o dată pentru a împerechea BLU TRV cu un alt dispozitiv Bluetooth.
- Țineți apăsat timp de 30 de secunde pentru a reseta dispozitivul din fabrică.

ⓘ *Resetarea din fabrică va deconecta dispozitivul de la BLE Gateway Gen3 și va șterge toate datele.*

Buton rotativ

Butonul rotativ este carcasa exterioară de rotire a capului TRV. Acesta este programat pentru a configura și controla dispozitivul pe baza numărului de pași de rotație. Pentru mai multe detalii, consultați secțiunea Utilizarea butonului rotativ pentru operarea dispozitivului.

Afișaj LED

TRV are un LED cu 7 segmente cu 3 moduri de indicare:
- Permanent pornit
- Clipește
- Oprit

Nivelul bateriei:

b_ <50%
b= 50-75%
b≡ >75%

Instrucțiuni de instalare

⚠**ATENȚIE!** *Înainte de a începe instalarea, opriți radiatorul și asigurați-vă că acesta s-a răcit.*
⚠**ATENȚIE!** *Montați capul TRV pe placa din spate DOAR DUPĂ ce placa din spate este montată și fixată pe supapa radiatorului.*
⚠**ATENȚIE!** *Risc de scurgeri de apă. Dacă nu aveți un robinet termostatic instalat pe radiator, apelați la un specialist pentru a vă înlocui robinetele.*

Supape compatibile

Dacă nu sunteți sigur dacă aveți nevoie de un adaptor pentru robinetul dvs. de radiator, verificați lista de robinete de radiator compatibile în funcție de marcă și model aici:
https://shelly.link/blu/trv_compatible_valves
Dacă robinetele radiatorului dvs. nu sunt compatibile, utilizați unul dintre adaptoarele incluse în cutie. (Fig. 2).

Instalarea plăcii din spate

1 Dacă radiatorul dvs. are nevoie de un adaptor, montați-l pe cel adecvat (Fig. 2)
2 Pentru a instala placa din spate pe supapa radiatorului, rotiți manual inelul de montare în sensul acelor de ceasornic (Fig. 3)

ⓘ *Asigurați-vă că marcajul de aliniere de pe placa din spate este orientat în sus.*

3 Strângeți cu atenție inelul de montare cu ajutorul unei chei reglabile.

ⓘ *Nu strângeți prea tare inelul!*

Montarea capului TRV

ⓘ *Dispozitivul este livrat cu baterii instalate. Înainte de a monta capul TRV pe placa din spate, îndepărtați fila de izolare din compartimentul bateriei.*
1 Aliniați crestăturile capului și ale plăcii din spate (Fig. 4). Apoi, introduceți capul pe placa din spate.
2 Aplicați o presiune moderată cu palma pe capacul frontal și rotiți capul în sensul acelor de ceasornic până când se declanșează. (Fig. 5).

Calibrarea dispozitivului

- După montarea cu succes a capului, TRV începe automat calibrarea prin rotirea motorului său în ambele direcții. Afișajul arată CAL.
- Dacă calibrarea este finalizată cu succes, pe afișaj apare scurt C0.
- Dacă calibrarea eșuează, pe afișaj se afișează pe scurt C1.

ⓘ *Dacă dispozitivul nu pornește calibrarea, probabil înseamnă că capul nu este strâns complet pe placa din spate. Încercați să îl rotiți mai mult. Dacă acest lucru nu rezolvă problema, repetați pașii de la început. Pentru a demonta capul TRV, apăsați capacul frontal și rotiți capul în sensul invers acelor de ceasornic până când acesta este eliberat (Fig. 6).*
ⓘ *Dacă dispozitivul este instalat cu un adaptor și raportează eșecul calibrării, este posibil să fie necesar să instalați un prelungitor de pini din setul de adaptoare (Fig. 2).*
Odată ce calibrarea este finalizată cu succes, dispozitivul poate fi utilizat pentru a controla temperatura.

Utilizarea butonului rotativ pentru operarea dispozitivului

Pentru a activa LED-urile, rotiți butonul cu cel puțin un pas în orice direcție. Afișajul arată temperatura curentă.

Setarea temperaturii țintă
1 Pentru a crește temperatura, rotiți butonul spre dreapta.
2 Pentru a reduce temperatura, rotiți butonul spre stânga.

ⓘ *Fiecare pas al butonului modifică temperatura cu 0,1 °C.*

3 Odată ce temperatura țintă este atinsă, opriți rotirea butonului. După 3 secunde, TRV aplică temperatura setată, iar afișajul confirmă noua valoare a temperaturii.

Activarea/dezactivarea modului Boost
Boost mărește temporar puterea de încălzire pentru a crește rapid temperatura camerei.
1 Pentru a activa modul Boost, rotiți butonul mai mult de 10 pași la dreapta. Afișajul arată On pentru scurt timp.
2 Pentru a dezactiva modul Boost, rotiți butonul mai mult de 10 pași la stânga. Afișajul arată OFF pentru scurt timp.

Adăugarea dispozitivului la aplicația Shelly Cloud

Pentru a adăuga dispozitivul la aplicația Cloud, mai întâi trebuie să îl asociați cu un BLU Gateway Gen3.
1 Porniți Gateway-ul conectându-l la un port USB standard de tip A. LED-ul albastru se aprinde, indicând faptul că dispozitivul este în modul Access Point (AP).
2 Pentru a adăuga Gateway-ul la Shelly Smart Control, deschideți aplicația, selectați Add a new device și urmați instrucțiunile din aplicație. Odată ce dispozitivul este adăugat la contul dvs., LED-ul verde se aprinde.
3 Pentru a accesa meniul TRV, rotiți butonul rotativ în această ordine: Stânga, dreapta, stânga, dreapta. Puteți începe în orice direcție.

Afișajul va indica C0. Rotiți butonul rotativ spre dreapta până când afișajul indică bLE.
În 3 secunde, dispozitivul va intra în modul de împerechere timp de 30 de secunde, indicat de un indicator bLE intermitent.
ⓘ *Alternativ, puteți activa modul de parare apăsând o dată butonul de resetare.*
Dacă împerecherea se oprește, pe afișaj apare no timp de 3 secunde.
4 Pe BLE Gateway Gen3, apăsați butonul Pair.
5 Dacă împerecherea este finalizată cu succes, afișajul TRV indică YES.
Dispozitivul va apărea în aplicația Shelly Smart Control ca o componentă BTHome a BLE Gateway Gen3.
ⓘ *Pentru a vă asigura că dispozitivul rulează pe cea mai recentă versiune de firmware, accesați Setări dispozitiv > Versiune firmware > Actualizare.*
Pentru mai multe detalii despre cum să controlați dispozitivul utilizând Cloud, consultați **https://shelly.link/app-guide**

Înlocuirea bateriilor

ⓘ *Dispozitivul este alimentat de 2 baterii AA, 1,5 V.*
ⓘ *Vă recomandăm să utilizați baterii litiu/disulfură de fier (Li/FeS$_2$).*
ⓘ *Este posibil ca dispozitivul să nu funcționeze cu baterii reîncărcabile.*
1 Pentru a demonta capul TRV, apăsați capacul frontal și rotiți capul în sensul invers acelor de ceasornic până când acesta este eliberat (Fig. 6).
2 Cu ajutorul degetelor mari, apăsați și glisați capacul bateriei în sus până când acesta se deschide (Fig. 7).
3 Scoateți bateriile epuizate și eliminați-le în conformitate cu reglementările locale.
4 Introduceți bateriile noi respectând marcajul de polaritate de pe capacul bateriilor.
5 Împingeți și glisați capacul bateriei în jos până când se blochează.
6 Asamblați capul TRV înapoi pe placa din spate (Fig. 5).

Specificații

Fizică
- Dimensiune (HxD): 78 x Ø54 mm / 3.07xØ2.13 in
- Greutate: 107 g / 3,77 oz
- Material exterior: Plastic
- Culoarea cojii: Alb
- Material inel de montaj: Alamă placată cu nichel
- Montare: M30x1.5

Mediu
- Temperatura ambientală de lucru: -20°C până la 60°C / 68°F până la 140°F
- Umiditate: 25% până la 80% RH
- Gradul de poluare: 2

Electrice
- Sursă de alimentare: 2x AA, baterii de 1,5 V (incluse)
- Durata de viață estimată a bateriei: 1 până la 2 ani, în funcție de utilizare

Bluetooth
- Protocol: BLE 4.2
- Banda RF: 2400 - 2483,5 MHz
- Max. Putere RF: < 5 dBm
- Gama: Până la 30 m / 98 ft în exterior, până la 10 m / 33 ft în interior (în funcție de condițiile locale)
- Criptare: AES (modul CCM)

Senzori, contoare
- Senzor de temperatură: Da

Rezolvarea problemelor

În cazul în care întâmpinați probleme cu instalarea sau funcționarea dispozitivului, consultați pagina sa de bază de cunoștințe:
https://shelly.link/blu_trv

Declarația de conformitate

Prin prezenta, Shelly Europe Ltd. declară că echipamentul radio de tip Shelly BLU TRV este în conformitate cu Directiva 2014/53/UE, 2014/30/UE, 2011/65/UE. Textul integral al declarației de conformitate UE este disponibil la următoarea adresă de internet:
https://shelly.link/blu_trv_DoC
Producător: Shelly Europe Ltd.
Address: 103 Cherni Vrah Blvd., 1407 Sofia, Bulgaria
Tel.: +359 2 988 7435
E-mail: support@shelly.cloud
Site-ul oficial: https://www.shelly.com
Modificările informațiilor de contact sunt publicate de producător pe site-ul oficial.
Toate drepturile asupra mărcii comerciale Shelly® și alte drepturi intelectuale asociate cu acest dispozitiv aparțin Shelly Europe Ltd.

Nederlands

Gebruikers- en veiligheidsgids

Shelly BLU TRV

Een slimme thermostatische radiatorkraan met Bluetooth connectiviteit
In dit document "het Apparaat" genoemd
⚠*Dit bord geeft veiligheidsinformatie aan.*
ⓘ *Dit teken geeft een belangrijke opmerking aan.*

Veiligheidsinformatie

Lees voor veilig en juist gebruik deze handleiding en alle andere documenten die bij dit product worden geleverd. Bewaar ze voor toekomstig gebruik. Het niet volgen van de installatieprocedures kan leiden tot storingen, gevaar voor gezondheid en leven, overtreding van de wet en/of weigering van wettelijke en commerciële garanties (indien van toepassing). Shelly Europe Ltd. is niet verantwoordelijk voor verlies of schade in geval van onjuiste installatie of onjuist gebruik van dit apparaat als gevolg van het niet opvolgen van de gebruikers- en veiligheidsinstructies in deze handleiding.

⚠**WAARSCHUWING!** *Gebruik geen oude en nieuwe batterijen, batterijen van verschillende merken of types, zoals alkalinebatterijen, carbon-zinkbatterijen of oplaadbare batterijen door elkaar.*
⚠**LET OP!** *Gebruik het Apparaat alleen met batterijen die voldoen aan alle geldende voorschriften. Het gebruik van ongeschikte batterijen kan schade aan het Apparaat en brand veroorzaken.*
⚠**LET OP!** *Zorg ervoor dat batterijen op de juiste manier worden geïnstalleerd volgens de polariteit + en - .*
⚠**LET OP!** *Batterijen kunnen gevaarlijke stoffen afgeven of brand veroorzaken als ze niet op de juiste manier worden weggegooid. Verwijder lege batterijen en recycle ze onmiddellijk of gooi ze weg volgens de plaatselijke voorschriften en houd ze uit de buurt van kinderen. Gooi batterijen NIET bij het huisvuil en verbrand ze niet.*
⚠**LET OP!** *Gebruik het Apparaat niet in een vochtige omgeving. Zorg dat het apparaat niet nat wordt.*
⚠**LET OP!** *Het apparaat is alleen bedoeld voor gebruik binnenshuis.*
⚠**LET OP!** *Niet overdekt gebruiken.*
⚠**LET OP!** *Gebruik het apparaat niet als het tekenen van schade of defecten vertoont.*
⚠**LET OP!** *Probeer het apparaat niet zelf te repareren.*
ⓘ *Voordat u met de installatie begint, moet u ervoor zorgen dat u een Shelly BLU Gateway Gen3 hebt, een Bluetooth-naar-Wi-Fi adapter. Zonder de gateway kan het apparaat niet worden gebruikt met de Shelly Smart Control-toepassing of worden gekoppeld met externe sensoren. Als er geen Gateway bij je apparaat in de doos zit, kun je er een kopen op* **http://www.shelly.com**.
ⓘ *Het apparaat wordt geleverd met in de fabriek geïnstalleerde firmware. Om de firmware up-to-date en veilig te houden, biedt Shelly Europe Ltd. de nieuwste firmware-updates gratis aan. Krijg toegang tot de updates via de Shelly Smart Control mobiele applicatie. Installatie van firmware-updates is de verantwoordelijkheid van de gebruiker. Shelly Europe Ltd. is niet aansprakelijk voor een gebrek aan conformiteit van het Apparaat als gevolg van het niet tijdig installeren van de beschikbare updates door de gebruiker.*

Productbeschrijving

Shelly BLU TRV is een slimme thermostatische radiatorkop met Bluetooth-connectiviteit. Het regelt de temperatuur van een kamer door de stroom van het warme water door de radiator te veranderen. Indien nodig kan de temperatuur op elk moment worden gewijzigd door de draaiknop van het apparaat naar links of rechts te draaien, of via je mobiele telefoon, tablet of pc. Het Apparaat kan de kamertemperatuur ook handhaven volgens een ingesteld weekschema. Het wordt gevoed door 2 AA, 1,5 V batterijen.

Gebruikersinterfaces

Reset-knop
De resetknop bevindt zich aan de achterkant van de kop van de TRV (Afb. 1/7). Om bij de knop te komen, moet de kop worden losgemaakt van de zwarte plaat (Zie Fig. 6). Gebruik een puntig voorwerp zoals een paperclip, penpunt of een kleine schroevendraaier om op de knop te drukken.
- Druk eenmaal om de BLU TRV met een ander Bluetooth-apparaat te koppelen.
- Houd de knop 30 seconden ingedrukt om het apparaat te resetten.

ⓘ *Door een fabrieksreset wordt het apparaat losgekoppeld van de BLE Gateway Gen3 en worden alle gegevens gewist.*

Draaiknop

De draaiknop is de buitenste behuizing van de TRV-kop. Hij is geprogrammeerd om het apparaat in te stellen en te bedienen op basis van het aantal draairichtingsstappen. Zie voor meer informatie het hoofdstuk De draaiknop gebruiken om het apparaat te bedienen.

LED-scherm

De TRV heeft een LED met 7 segmenten en 3 indicatiestanden:
- Constant aan
- Knippert
- Uit

Batterijniveau:

b_ <50%
b= 50-75%
b≡ >75%

Installatie-instructies

⚠**LET OP!** *Schakel de radiator uit en zorg ervoor dat hij afgekoeld is voordat u met de installatie begint.*
⚠**LET OP!** *Monteer de TRV-kop ALLEEN op de montageplaat NADAT de montageplaat op de radiatorkraan is gemonteerd en vastgezet.*
⚠**LET OP!** *Gevaar voor waterlekkage. Als er geen thermostatisch ventiel op je radiator is geïnstalleerd, bel dan een specialist om je ventielen te vervangen.*

Compatibele kleppen

Als je niet zeker weet of je een adapter nodig hebt voor jouw radiatorkraan, bekijk dan hier de lijst met compatibele radiatorkranen per merk en model: **https://shelly.link/blu/trv_compatible_valves**
Als je radiatorkranen niet compatibel zijn, gebruik dan een van de adapters die in de doos zitten. (Afb. 2).

De achterplaat installeren

1 Als je radiator een adapter nodig heeft, monteer dan de geschikte adapter (Fig. 2).
2 Om de montageplaat op de radiatorkraan te monteren, draait u de montagering met de hand rechtsom (Fig. 3).

ⓘ *Zorg ervoor dat het uitlijningsmerk op de montageplaat naar boven wijst.*

3 Draai de montagering voorzichtig vast met een verstelbare sleutel.

ⓘ *Draai de ring niet te vast!*

De TRV-kop monteren

ⓘ *Het apparaat wordt geleverd met geïnstalleerde batterijen. Verwijder het isolatielipje uit het batterijvak voordat u de TRV-kop op de achterplaat monteert.*
1 Lijn de inkepingen van de kop en de montageplaat uit (Fig. 4). Plaats vervolgens de kop op de montageplaat.
2 Oefen gematigde druk uit met uw handpalm op de voorste dop en draai de kop met de klok mee totdat deze vastklikt. (Afb. 5).

Het apparaat kalibreren

- Nadat de kop met succes is gemonteerd, begint de TRV automatisch met kalibreren door de motor in beide richtingen te draaien. Op het scherm verschijnt CAL.
- Als de kalibratie met succes is voltooid, geeft het display kort C0 weer.
- Als de kalibratie mislukt, geeft het display kort C1 weer.

ⓘ *Als het apparaat niet begint te kalibreren, betekent dit waarschijnlijk dat de kop niet goed vastzit op de achterplaat. Probeer hem verder te draaien. Als dit het probleem niet oplost, herhaal dan de stappen vanaf het begin. Om de TRV-kop te demonteren, drukt u op de voorste kap en draait u de kop linksom totdat deze loskomt (Afb. 6).*
ⓘ *Als het apparaat is geïnstalleerd met een adapter en mislukte kalibratie meldt, moet u mogelijk een pinverlenger van de adapterset installeren (Afb. 2).*
Zodra de kalibratie met succes is voltooid, kan het apparaat worden gebruikt om de temperatuur te regelen.

Het apparaat bedienen met de draaiknop

Draai de knop minstens één stap in een willekeurige richting om de LED's te activeren. Het display toont de huidige temperatuur.

De doeltemperatuur instellen
1 Draai de knop naar rechts om de temperatuur te verhogen.
2 Draai de knop naar links om de temperatuur te verlagen.

ⓘ *Elke stap van de knop verandert de temperatuur met 0,1 °C.*

3 Stop met het draaien van de knop zodra de gewenste temperatuur is bereikt. Na 3 seconden past de TRV de ingestelde temperatuur toe en het display bevestigt de nieuwe temperatuurwaarde.

De boostmodus in-/uitschakelen
Boost verhoogt tijdelijk het verwarmingsvermogen om de kamertemperatuur snel te verhogen.
1 Draai de knop meer dan 10 stappen naar rechts om de boostmodus in te schakelen. Het display geeft kort On weer.
2 Om de boostmodus uit te schakelen, draait u de knop meer dan 10 stappen naar links. Het display geeft kort OFF weer.

Het apparaat toevoegen aan de Shelly Cloud-toepassing

Om het apparaat aan de cloudapplicatie toe te voegen, moet u het eerst koppelen met een BLU Gateway Gen3.
1 Zet de Gateway aan door hem in een standaard USB Type-A poort te steken. De blauwe LED gaat branden om aan te geven dat het apparaat in Access Point (AP) modus staat.
2 Om de Gateway toe te voegen aan je Shelly Smart Control, open je de applicatie, selecteer je Een nieuw apparaat toevoegen en volg je de instructies in de app. Zodra het apparaat is toegevoegd aan je account, gaat het groene lampje branden.
3 Draai de draaiknop in deze volgorde om het TRV-menu te openen: Links, Rechts, Links, Rechts. Je kunt in beide richtingen starten.

Op het display verschijnt C0. Draai de draaiknop naar rechts tot bLE wordt weergegeven.
Na 3 seconden gaat het Apparaat naar de koppelmodus voor 30 seconden, aangegeven door een knipperende bLE-indicator.
ⓘ *Je kunt de paringmodus ook activeren door één keer op de resetknop te drukken.*
Als het koppelen wordt afgebroken, geeft het display gedurende 3 seconden no weer.
4 Druk op de knop Pair op de BLE Gateway Gen3.
5 Als het koppelen succesvol is voltooid, geeft het TRV-display YES weer.
ⓘ *Het apparaat verschijnt in je Shelly Smart Control app als een BTHome component van de BLE Gateway Gen3.*
Ga naar Apparaatinstellingen > Firmwareversie > Update om te controleren of het Apparaat met de nieuwste firmwareversie werkt.
Raadpleeg **https://shelly.link/app-guide** voor meer informatie over de bediening van het Apparaat via de Cloud.

Batterijen vervangen

ⓘ *Het apparaat wordt gevoed door 2 AA-batterijen van 1,5 V.*
ⓘ *We raden aan om Lithium/Iron Disulfide (Li/FeS$_2$) batterijen te gebruiken.*
ⓘ *Het apparaat werkt mogelijk niet op oplaadbare batterijen.*
1 Om de TRV-kop te demonteren, drukt u op de voorste kap en draait u de kop tegen de klok in totdat deze loskomt (Afb. 6).
2 Druk met uw duimen op het batterijklepje en schuif het omhoog totdat het openklapt (Afb. 7).
3 Verwijder de lege batterijen en gooi ze weg volgens de plaatselijke voorschriften.
4 Plaats de nieuwe batterijen volgens de polariteitsmarkering op het batterijdeksel.
5 Duw en schuif het batterijklepje omlaag tot het vastklikt.
6 Monteer de TRV-kop weer op de achterplaat (fig. 5).

Specificaties

Fysiek
- Afmetingen (HxD): 78 x Ø54 mm / 3,07xØ2,13 in
- Gewicht: 107 g
- Materiaal buitenkant: Kunststof
- Kleur schelp: Wit
- Materiaal montagering: Vernikkeld messing
- Montage: M30x1,5

Milieu
- Omgevingstemperatuur: -20°C tot 60°C / 68°F tot 140°F
- Vochtigheid: 25% tot 80% RV
- Vervuilingsgraad: 2

Elektrisch
- Stroomvoorziening: 2x AA, 1,5 V batterijen (meegeleverd)
- Geschatte levensduur van de batterij: 1 tot 2 jaar, afhankelijk van gebruik

Bluetooth
- Protocol: BLE 4.2
- RF-band: 2400 - 2483,5 MHz
- Max. RF-vermogen: < 5 dBm
- Bereik: Tot 30 m buiten, tot 10 m binnen (afhankelijk van plaatselijke omstandigheden)
- Encryptie: AES (CCM-modus)

Sensoren, meters
- Temperatuursensor: Ja

Problemen oplossen

Als je problemen ondervindt met de installatie of werking van het Apparaat, raadpleeg dan de kennisbankpagina:
https://shelly.link/blu_trv

Conformiteitsverklaring

Hierbij verklaart Shelly Europe Ltd. dat de radioapparatuur van het type Shelly BLU TRV in overeenstemming is met Richtlijn 2014/53/EU, 2014/30/EU, 2011/65/EU. De volledige tekst van de EU-conformiteitsverklaring is beschikbaar op het volgende internetadres:
https://shelly.link/blu_trv_DoC
Fabrikant: Shelly Europe Ltd.
Adres: 103 Cherni Vrah Blvd., 1407 Sofia, Bulgarije
Tel.: +359 2 988 7435
E-mail: support@shelly.cloud
Officiële website: https://www.shelly.com
Veranderingen in contactgegevens worden door de fabrikant op de officiële website gepubliceerd.
Alle rechten op het handelsmerk Shelly® en andere intellectuele rechten in verband met dit apparaat behoren toe aan Shelly Europe Ltd.

Ελληνικά

Οδηγός χρήσης και ασφάλειας

Shelly BLU TRV

Μια έξυπνη θερμοστατική βαλβίδα θερμαντικού σώματος με συνδεσιμότητα Bluetooth
Αναφέρεται στο παρόν έγγραφο ως "η Συσκευή"
⚠*Αυτή η πινακίδα υποδεικνύει πληροφορίες ασφαλείας.*
ⓘ *Αυτό το σημάδι υποδεικνύει μια σημαντική σημείωση.*

Πληροφορίες για την ασφάλεια

Για την ασφαλή και σωστή χρήση, διαβάστε τον παρόντα οδηγό και όλα τα άλλα έγγραφα που συνοδεύουν το προϊόν. Φυλάξτε τα για μελλοντική αναφορά. Η μη τήρηση των διαδικασιών εγκατάστασης μπορεί να οδηγήσει σε δυσλειτουργία, κίνδυνο για την υγεία και τη ζωή, παραβίαση του νόμου και/ή απόρριψη των νομικών και εμπορικών εγγυήσεων (εάν υπάρχουν). Η Shelly Europe Ltd. δεν ευθύνεται για οποιαδήποτε απώλεια ή ζημιά σε περίπτωση λανθασμένης εγκατάστασης ή ακατάλληλης λειτουργίας αυτής της συσκευής λόγω μη τήρησης των οδηγιών χρήσης και ασφάλειας του παρόντος οδηγού.

⚠**ΠΡΟΕΙΔΟΠΟΙΗΣΗ!** *Μην αναμειγνύετε παλιές και νέες μπαταρίες, διαφορετικές μάρκες ή τύπους μπαταριών, όπως αλκαλικές, ανθρακικές ή επαναφορτιζόμενες μπαταρίες.*
⚠**ΠΡΟΣΟΧΗ!** *Χρησιμοποιείτε τη Συσκευή μόνο με μπαταρίες που συμμορφώνονται με όλους τους ισχύοντες κανονισμούς. Η χρήση ακατάλληλων μπαταριών μπορεί να προκαλέσει βλάβη στη Συσκευή και πυρκαγιά.*
⚠**ΠΡΟΣΟΧΗ!** *Βεβαιωθείτε ότι οι μπαταρίες έχουν τοποθετηθεί σωστά σύμφωνα με την πολικότητα + και - .*
⚠**ΠΡΟΣΟΧΗ!** *Οι μπαταρίες μπορεί να εκπέμψουν επικίνδυνες ενώσεις ή να προκαλέσουν πυρκαγιά εάν δεν απορριφθούν σωστά. Αφαιρέστε και ανακυκλώστε ή απορρίψτε αμέσως τις χρησιμοποιημένες μπαταρίες σύμφωνα με τους τοπικούς κανονισμούς και κρατήστε τις μακριά από παιδιά. ΜΗΝ πετάτε τις μπαταρίες στα οικιακά σκουπίδια ή μην τις αποτεφρώνετε.*
⚠**ΠΡΟΣΟΧΗ!** *Μην χρησιμοποιείτε τη Συσκευή σε υγρό περιβάλλον. Μην αφήνετε τη συσκευή να βραχεί.*
⚠**ΠΡΟΣΟΧΗ!** *Η συσκευή προορίζεται μόνο για χρήση σε εσωτερικούς χώρους.*
⚠**ΠΡΟΣΟΧΗ!** *Μην λειτουργείτε καλυμμένο.*
⚠**ΠΡΟΣΟΧΗ!** *Μην χρησιμοποιείτε τη Συσκευή εάν παρουσιάζει οποιοδήποτε σημάδι βλάβης ή ελαττώματος.*
⚠**ΠΡΟΣΟΧΗ!** *Μην επιχειρήσετε να επισκευάσετε τη Συσκευή μόνοι σας.*
ⓘ *Πριν ξεκινήσετε την εγκατάσταση, βεβαιωθείτε ότι διαθέτετε ένα Shelly BLU Gateway Gen3, έναν προσαρμογέα Bluetooth-to-Wi-Fi. Χωρίς την πύλη, η Συσκευή δεν μπορεί να χρησιμοποιηθεί με την εφαρμογή Shelly Smart Control ή να συνδεθεί με εξωτερικούς αισθητήρες. Εάν η Συσκευή σας δεν συνοδεύεται από πύλη Gateway που περιλαμβάνεται στη συσκευασία, μπορείτε να αγοράσετε μία στο* **http://www.shelly.com**.
ⓘ *Η Συσκευή συνοδεύεται από εργοστασιακά εγκατεστημένο υλικολογισμικό. Για να διατηρείται ενημερωμένη και ασφαλής, η Shelly Europe Ltd. παρέχει δωρεάν τις τελευταίες ενημερώσεις υλικολογισμικού. Αποκτήστε πρόσβαση στις ενημερώσεις μέσω της εφαρμογής Shelly Smart Control για κινητά τηλέφωνα. Η εγκατάσταση των ενημερώσεων υλικολογισμικού είναι ευθύνη του χρήστη. Η Shelly Europe Ltd. δεν ευθύνεται για τυχόν έλλειψη συμμόρφωσης της Συσκευής που προκαλείται από την παράλειψη του χρήστη να εγκαταστήσει εγκαίρως τις διαθέσιμες ενημερώσεις.*

Περιγραφή προϊόντος

Shelly BLU TRV είναι μια έξυπνη θερμοστατική κεφαλή καλοριφέρ με συνδεσιμότητα Bluetooth. Ελέγχει τη θερμοκρασία ενός δωματίου αλλάζοντας τη ροή του ζεστού νερού μέσω του θερμαντικού σώματος. Εάν χρειαστεί, η θερμοκρασία μπορεί να αλλάξει ανά πάσα στιγμή, γυρίζοντας το περιστρεφόμενο κουμπί της συσκευής προς τα αριστερά ή προς τα δεξιά ή μέσω του κινητού σας τηλεφώνου, του tablet ή του υπολογιστή σας. Η Συσκευή μπορεί επίσης να διατηρεί τη θερμοκρασία του δωματίου σύμφωνα με ένα καθορισμένο εβδομαδιαίο πρόγραμμα. Τροφοδοτείται από 2 μπαταρίες AA, 1,5 V.

Διεπαφές χρήστη

Κουμπί επαναφοράς
Το κουμπί επαναφοράς βρίσκεται στο πίσω μέρος της κεφαλής του TRV (Εικ. 1/7). Για να αποκτήσετε πρόσβαση στο κουμπί, η κεφαλή πρέπει να διαχωριστεί από τη μαύρη πλάκα (βλ. Εικ. 6). Για να πατήσετε το κουμπί, χρησιμοποιήστε ένα αιχμηρό αντικείμενο, όπως ένα συνδετήρα, την άκρη ενός στυλό ή ένα μικρό κατσαβίδι.
- Πατήστε το κουμπί μία φορά για να αντιστοιχίσετε το BLU TRV με μια άλλη συσκευή Bluetooth.
- Πατήστε παρατεταμένα για 30 δευτερόλεπτα για να επαναφέρετε τη συσκευή στα εργοστασιακά.

ⓘ *Η επαναφορά εργοστασιακών ρυθμίσεων θα αποσυνδέσει τη συσκευή από την πύλη BLE Gateway Gen3 και θα διαγράψει όλα τα δεδομένα.*

Περιστρεφόμενο κουμπί
Το περιστρεφόμενο κουμπί είναι το εξωτερικό περιστρεφόμενο κέλυφος της κεφαλής TRV. Είναι προγραμματισμένο να ρυθμίζει και να ελέγχει τη Συσκευή με βάση τον αριθμό των βημάτων περιστροφής. Για περισσότερες λεπτομέρειες, ανατρέξτε στην ενότητα Χρήση του περιστρεφόμενου κουμπιού για τον χειρισμό της συσκευής.

Οθόνη LED

Το TRV διαθέτει μια λυχνία LED 7 τμημάτων με 3 τρόπους ένδειξης:
- Σταθερά σε
- Αναβοσβήνει
- Σβηστό

Επίπεδο μπαταρίας:

b_ <50%
b= 50-75%
b≡ >75%

Οδηγίες εγκατάστασης

⚠**ΠΡΟΣΟΧΗ!** *Πριν ξεκινήσετε την εγκατάσταση, κλείστε το ψυγείο και βεβαιωθείτε ότι έχει κρυώσει.*
⚠**ΠΡΟΣΟΧΗ!** *Τοποθετήστε την κεφαλή TRV στην πίσω πλάκα ΜΟΝΟ ΜΕΤΑ την τοποθέτηση και ασφάλιση της πίσω πλάκας στη βαλβίδα του θερμαντικού σώματος.*
⚠**ΠΡΟΣΟΧΗ!** *Κίνδυνος διαρροής νερού. Εάν δεν έχετε εγκαταστήσει θερμοστατική βαλβίδα στο θερμαντικό σας σώμα, καλέστε έναν ειδικό για να αντικαταστήσει τις βαλβίδες σας.*

Συμβατές βαλβίδες

Αν δεν είστε σίγουροι αν χρειάζεστε προσαρμογέα για τη βαλβίδα του καλοριφέρ σας, ελέγξτε τη λίστα με τις συμβατές βαλβίδες καλοριφέρ ανά μάρκα και μοντέλο εδώ: **https://shelly.link/blu/trv_compatible_valves**
Εάν οι βαλβίδες του καλοριφέρ σας δεν είναι συμβατές, χρησιμοποιήστε έναν από τους προσαρμογείς που περιλαμβάνονται στη συσκευασία. (Εικ. 2).

Εγκατάσταση της πίσω πλάκας

1 Εάν το ψυγείο σας χρειάζεται προσαρμογέα, τοποθετήστε τον κατάλληλο προσαρμογέα (Εικ. 2).
2 Για να τοποθετήσετε την πίσω πλάκα στη βαλβίδα του ψυγείου, περιστρέψτε τον δακτύλιο τοποθέτησης δεξιόστροφα με το χέρι (Εικ. 3).

ⓘ *Βεβαιωθείτε ότι το σημάδι ευθυγράμμισης στην πίσω πλάκα δείχνει προς τα πάνω.*

3 Σφίξτε προσεκτικά τον δακτύλιο τοποθέτησης χρησιμοποιώντας ένα ρυθμιζόμενο κλειδί.

ⓘ *Μην σφίγγετε υπερβολικά τον δακτύλιο!*

Τοποθέτηση της κεφαλής TRV

ⓘ *Η συσκευή παρέχεται με εγκατεστημένες μπαταρίες. Πριν από την τοποθέτηση της κεφαλής TRV στην πίσω πλάκα, αφαιρέστε τη γλωττίδα απομόνωσης από τη θήκη των μπαταριών.*
1 Ευθυγραμμίστε τις εγκοπές της κεφαλής και της πίσω πλάκας (Εικ. 4). Στη συνέχεια, τοποθετήστε την κεφαλή στην πίσω πλάκα.
2 Εφαρμόστε μέτρια πίεση με την παλάμη σας στο μπροστινό καπάκι και γυρίστε την κεφαλή δεξιόστροφα μέχρι να κάνει κλικ. (Εικ. 5).

Βαθμονόμηση της συσκευής

- Μετά την επιτυχή τοποθέτηση της κεφαλής, το TRV ξεκινά αυτόματα τη βαθμονόμηση περιστρέφοντας το μοτέρ του και προς τις δύο κατευθύνσεις. Στην οθόνη εμφανίζεται η ένδειξη CAL.
- Εάν η βαθμονόμηση ολοκληρωθεί με επιτυχία, στην οθόνη εμφανίζεται σύντομα η ένδειξη C0.
- Εάν η βαθμονόμηση αποτύχει, στην οθόνη εμφανίζεται για λίγο η ένδειξη C1.

ⓘ *Εάν η Συσκευή δεν ξεκινάει τη βαθμονόμηση, αυτό σημαίνει ότι η κεφαλή δεν είναι πλήρως σφιγμένη στην πίσω πλάκα. Προσπαθήστε να την περιστρέψετε περισσότερο. Εάν αυτό δεν επιλύσει το πρόβλημα, επαναλάβετε τα βήματα από την αρχή. Για να αποσυναρμολογήσετε την κεφαλή TRV, πιέστε το μπροστινό καπάκι και περιστρέψτε την κεφαλή αριστερόστροφα μέχρι να απελευθερωθεί (Εικ. 6).*
ⓘ *Εάν η συσκευή έχει εγκατασταθεί με έναν προσαρμογέα και αναφέρει αποτυχημένη βαθμονόμηση, ενδέχεται να χρειαστεί να εγκαταστήσετε μια επέκταση ακίδων από το σετ προσαρμογέα (Εικ. 2).*
Μόλις ολοκληρωθεί επιτυχώς η βαθμονόμηση, η Συσκευή μπορεί να χρησιμοποιηθεί για τον έλεγχο της θερμοκρασίας.

Χρήση του περιστρεφόμενου κουμπιού για τον χειρισμό της συσκευής

Για να ενεργοποιήσετε τις λυχνίες LED, γυρίστε το κουμπί τουλάχιστον για ένα βήμα προς οποιαδήποτε κατεύθυνση. Στην οθόνη εμφανίζεται η τρέχουσα θερμοκρασία.

Ρύθμιση της θερμοκρασίας στόχου
1 Για να αυξήσετε τη θερμοκρασία, γυρίστε το κουμπί προς τα δεξιά.
2 Για να μειώσετε τη θερμοκρασία, γυρίστε το κουμπί προς τα αριστερά.

ⓘ *Κάθε βήμα στο κουμπί αλλάζει τη θερμοκρασία κατά 0,1 °C.*

3 Μόλις επιτευχθεί η θερμοκρασία-στόχος, σταματήστε να γυρίζετε το κουμπί. Μετά από 3 δευτερόλεπτα, το TRV εφαρμόζει τη ρυθμισμένη θερμοκρασία και η οθόνη επιβεβαιώνει τη νέα τιμή θερμοκρασίας.

Ενεργοποίηση/απενεργοποίηση της λειτουργίας Boost
Η λειτουργία Boost αυξάνει προσωρινά την ισχύ θέρμανσης για να αυξήσει γρήγορα τη θερμοκρασία του χώρου.
1 Για να ενεργοποιήσετε τη λειτουργία Boost, γυρίστε το κουμπί για περισσότερα από 10 βήματα προς τα δεξιά. Στην οθόνη εμφανίζεται για λίγο η ένδειξη On.
2 Για να απενεργοποιήσετε τη λειτουργία Boost, γυρίστε το κουμπί για περισσότερα από 10 βήματα προς τα αριστερά. Στην οθόνη εμφανίζεται για λίγο η ένδειξη OFF.

Προσθήκη της συσκευής στην εφαρμογή Shelly Cloud

Για να προσθέσετε τη Συσκευή στην εφαρμογή Cloud, πρέπει πρώτα να τη συνδέσετε με μια πύλη BLU Gateway Gen3.
1 Ενεργοποιήστε την πύλη συνδέοντάς την σε μια τυπική θύρα USB τύπου A. Η μπλε λυχνία LED ανάβει δείχνοντας ότι η συσκευή βρίσκεται σε λειτουργία σημείου πρόσβασης (AP).
2 Για να προσθέσετε την πύλη στο Shelly Smart Control, ανοίξτε την εφαρμογή, επιλέξτε Προσθήκη νέας συσκευής και ακολουθήστε τις οδηγίες της εφαρμογής. Μόλις η συσκευή προστεθεί στο λογαριασμό σας, ανάβει η πράσινη λυχνία LED.
3 Για να αποκτήσετε πρόσβαση στο μενού TRV, γυρίστε το περιστρεφόμενο κουμπί με την εξής σειρά: Αριστερά, Δεξιά, Αριστερά, Δεξιά. Μπορείτε να ξεκινήσετε προς οποιαδήποτε κατεύθυνση.

Στην οθόνη θα εμφανιστεί η ένδειξη C0. Γυρίστε το περιστρεφόμενο κουμπί προς τα δεξιά μέχρι να εμφανιστεί στην οθόνη η ένδειξη bLE.
Σε 3 δευτερόλεπτα, η Συσκευή θα εισέλθει σε λειτουργία ζεύξης για 30 δευτερόλεπτα, η οποία θα υποδεικνύεται από μια ένδειξη bLE που αναβοσβήνει.
ⓘ *Εναλλακτικά, μπορείτε να ενεργοποιήσετε τη λειτουργία ψαλιδίσματος πατώντας μία φορά το κουμπί επαναφοράς.*
Εάν η αντιστοίχιση διακοπεί, στην οθόνη εμφανίζεται η ένδειξη no για 3 δευτερόλεπτα.
4 Στην πύλη BLE Gateway Gen3, πατήστε το κουμπί Pair.
5 Εάν η αντιστοίχιση ολοκληρωθεί με επιτυχία, στην οθόνη TRV εμφανίζεται η ένδειξη YES.
Η συσκευή θα εμφανιστεί στην εφαρμογή Shelly Smart Control ως στοιχείο BTHome της πύλης BLE Gateway Gen3.
ⓘ *Για να βεβαιωθείτε ότι η Συσκευή λειτουργεί με την τελευταία έκδοση υλικολογισμικού, μεταβείτε στις Ρυθμίσεις συσκευής > Έκδοση υλικολογισμικού > Ενημέρωση.*
Για περισσότερες λεπτομέρειες σχετικά με τον τρόπο ελέγχου της Συσκευής μέσω του Cloud, ανατρέξτε στην ιστοσελίδα
https://shelly.link/app-guide.

Αντικατάσταση μπαταριών

ⓘ *Η συσκευή τροφοδοτείται από 2 μπαταρίες AA, 1,5 V.*
ⓘ *Συνιστούμε τη χρήση μπαταριών δισουλφιδίου λιθίου/σιδήρου (Li/FeS$_2$).*
ⓘ *Η Συσκευή ενδέχεται να μην λειτουργεί με επαναφορτιζόμενες μπαταρίες.*
1 Για να αποσυναρμολογήσετε την κεφαλή TRV, πιέστε το μπροστινό καπάκι και στρέψτε την κεφαλή αριστερόστροφα μέχρι να απελευθερωθεί (Εικ. 6).
2 Χρησιμοποιώντας τους αντίχειρές σας, πιέστε και σύρετε το κάλυμμα της μπαταρίας προς τα πάνω μέχρι να ανοίξει (Εικ. 7).
3 Αφαιρέστε τις εξαντλημένες μπαταρίες και απορρίψτε τις σύμφωνα με τους τοπικούς κανονισμούς.
4 Τοποθετήστε τις νέες μπαταρίες ακολουθώντας τη σήμανση πολικότητας στο κάλυμμα των μπαταριών.
5 Σπρώξτε και σύρετε το κάλυμμα της μπαταρίας προς τα κάτω μέχρι να ασφαλίσει.
6 Συναρμολογήστε την κεφαλή TRV πίσω στην πίσω πλάκα (Σχ. 5).

Προδιαγραφές

Φυσική
- Μέγεθος (HxD): 78 x Ø54 mm / 3.07xØ2.13 in
- Βάρος: 107 g / 3.77 oz
- Υλικό κελύφους: Πλαστικό
- Χρώμα κελύφους: Λευκό
- Υλικό δακτυλίου τοποθέτησης: Επινικελωμένος ορείχαλκος
- Τοποθέτηση: M30x1.5

Περιβαλλοντικό
- Θερμοκρασία περιβάλλοντος εργασίας: -20°C έως 60°C / 68°F έως 140°F
- Υγρασία: 25% έως 80% RH
- Βαθμός ρύπανσης: 2

Ηλεκτρικό
- Τροφοδοσία ρεύματος: 2x μπαταρίες AA, 1,5 V (περιλαμβάνονται)
- Εκτιμώμενη διάρκεια ζωής της μπαταρίας: 1 έως 2 χρόνια ανάλογα με τη χρήση

Bluetooth
- Πρωτόκολλο: BLE 4.2
- Ζώνη RF: 2400 - 2483,5 MHz
- Max. Ισχύς RF: < 5 dBm
- Εύρος: Έως 30 m / 98 ft σε εξωτερικούς χώρους, έως 10 m / 33 ft σε εσωτερικούς χώρους (ανάλογα με τις τοπικές συνθήκες)
- Κρυπτογράφηση: AES (λειτουργία CCM)

Αισθητήρες, μετρητές
Αισθητήρας θερμοκρασίας: Ναι

Αντιμετώπιση προβλημάτων

Σε περίπτωση που αντιμετωπίσετε προβλήματα με την εγκατάσταση ή τη λειτουργία της Συσκευής, ελέγξτε τη σελίδα της βάσης γνώσεων:
https://shelly.link/blu_trv

Δήλωση συμμόρφωσης

Με το παρόν, η Shelly Europe Ltd. δηλώνει ότι ο ραδιοεξοπλισμός τύπου Shelly BLU TRV συμμορφώνεται με τις οδηγίες 2014/53/ΕΕ, 2014/30/ΕΕ, 2011/65/ΕΕ. Το πλήρες κείμενο της δήλωσης συμμόρφωσης ΕΕ είναι διαθέσιμο στην ακόλουθη διεύθυνση στο διαδίκτυο:
https://shelly.link/blu_trv_DoC
Κατασκευαστής: Shelly Europe Ltd.
Διεύθυνση: 103 Cherni Vrah Blvd., 1407 Σόφια, Βουλγαρία
Τηλ: +359 2 988 7435
E-mail: support@shelly.cloud
Επίσημος δικτυακός τόπος: **https://www.shelly.com**
Οι αλλαγές στα στοιχεία επικοινωνίας δημοσιεύονται από τον Κατασκευαστή στον επίσημο ιστότοπο.
Όλα τα δικαιώματα στο εμπορικό σήμα Shelly® και άλλα πνευματικά δικαιώματα που σχετίζονται με αυτή τη συσκευή ανήκουν στη Shelly Europe Ltd.

Svenska

Användar- och säkerhetsguide

Shelly BLU TRV

Ett smart termostatiskt radiatorventilhuvud med Bluetooth-anslutning
I detta dokument benämnd "enheten"
⚠*Denna skylt anger säkerhetsinformation.*
ⓘ *Detta tecken indikerar en viktig anmärkning.*

Säkerhetsinformation

För säker och korrekt användning, läs denna handbok och alla andra dokument som medföljer denna produkt. Förvara dem för framtida bruk. Underlåtenhet att följa installationsanvisningarna kan leda till funktionsfel, fara för liv och hälsa, lagöverträdelse och/eller vägran att utnyttja eventuella juridiska och kommersiella garantier. Shelly Europe Ltd. ansvarar inte för förlust eller skada i händelse av felaktig installation eller felaktig användning av denna enhet på grund av underlåtenhet att följa användar- och säkerhetsanvisningarna i denna handbok.

⚠**VARNING!** *Blanda inte gamla och nya batterier, olika märken eller typer av batterier, t.ex. alkaliska, kol-zink eller uppladdningsbara batterier.*
⚠**FÖRSIKTIGHET!** *Använd enheten endast med batterier som uppfyller alla gällande föreskrifter. Användning av olämpliga batterier kan orsaka skador på apparaten och brand.*
⚠**FÖRSIKTIGHET!** *Se till att batterierna är korrekt installerade enligt polariteten + och - .*
⚠**FÖRSIKTIGHET!** *Batterier kan avge farliga ämnen eller orsaka brand om de inte tas om hand på rätt sätt. Ta ur och återvinn eller kassera omedelbart förbrukade batterier enligt lokala föreskrifter och håll dem borta från barn. Batterier får INTE kastas i hushållssoporna eller brännas.*
⚠**FÖRSIKTIGHET!** *Använd inte enheten i en fuktig miljö. Låt inte enheten bli våt.*
⚠**FÖRSIKTIGHET!** *Apparaten är endast avsedd för inomhusbruk.*
⚠**FÖRSIKTIGHET!** *Arbeta inte under tak.*
⚠**FÖRSIKTIGHET!** *Använd inte enheten om den uppvisar några tecken på skador eller defekter.*
⚠**FÖRSIKTIGHET!** *Försök inte att reparera enheten själv.*
ⓘ *Innan du påbörjar installationen måste du se till att du har en Shelly BLU Gateway Gen3, en Bluetooth-till-Wi-Fi-adapter. Utan gatewayen kan enheten inte användas med Shelly Smart Control-applikationen eller kopplas ihop med externa sensorer. Om din enhet inte levereras med en Gateway i förpackningen kan du köpa en på* **http://www.shelly.com**.
ⓘ *Enheten levereras med fabriksinstallerad fast programvara. För att hålla den uppdaterad och säker tillhandahåller Shelly Europe Ltd. de senaste uppdateringarna av den fasta programvaran kostnadsfritt. Du får tillgång till uppdateringarna via mobilapplikationen Shelly Smart Control. Installation av firmwareuppdateringar är användarens ansvar. Shelly Europe Ltd. ska inte hållas ansvarigt för eventuell bristande överensstämmelse hos enheten som orsakas av att användaren inte har installerat tillgängliga uppdateringar i tid.*

Produktbeskrivning

Shelly BLU TRV är ett smart termostatiskt radiatorhuvud med Bluetooth-anslutning. Den reglerar temperaturen i ett rum genom att ändra flödet av varmvatten genom radiatorn. Vid behov kan temperaturen ändras när som helst genom att vrida enhetens vridknapp åt vänster eller höger, eller via din mobiltelefon, surfplatta eller dator. Enheten kan också bibehålla rumstemperaturen enligt ett inställt veckoschema. Den drivs med 2 AA-batterier på 1,5 V.

Användargränssnitt

Återställningsknapp
Återställningsknappen sitter på baksidan av TRV:ns huvud (Fig. 1/7). För att komma åt knappen måste huvudet skiljas från bakplattan (se fig. 6). Tryck på knappen med ett spetsigt föremål, t.ex. ett gem, en pennspets eller en liten skruvmejsel.
- Tryck en gång för att para ihop BLU TRV med en annan Bluetooth-enhet.
- Tryck och håll in i 30 sekunder för att återställa enheten till fabriksinställningarna.

ⓘ *Fabriksåterställning kopplar bort enheten från BLE Gateway Gen3 och raderar alla data.*

Vridbar ratt
Det roterande vredet är TRV-huvudets yttre vridbara skal. Den är programmerad för att ställa in och styra enheten baserat på antalet rotationssteg. För mer information, se avsnittet Använda vridknappen för att styra enheten.

LED-display

TRV har en 7-segments LED med 3 indikeringslägen:
- Stadigt på
- Blinkande
- Av

Batterinivå:

b_ <50%
b= 50-75%
b≡ >75%

Instruktioner för installation

⚠**FÖRSIKTIGHET!** *Stäng av kylaren och se till att den har svalnat innan du påbörjar installationen.*
⚠**FÖRSIKTIGHET!** *Montera TRV-huvudet på bakplattan ENDAST EFTER att bakplattan har monterats och säkrats på radiatorventilen.*
⚠**FÖRSIKTIGHET!** *Risk för vattenläckage. Om du inte har en termostatventil installerad på din radiator, kontakta en specialist för att byta ut dina ventiler.*

Kompatibla ventiler

Om du inte är säker på om du behöver en adapter till din radiatorventil kan du kontrollera listan över kompatibla radiatorventiler efter märke och modell här: **https://shelly.link/blu/trv_compatible_valves**
Om dina radiatorventiler inte är kompatibla kan du använda en av de adaptrar som medföljer i förpackningen. (Bild 2).

Montering av bakplatta

1 Om kylaren behöver en adapter, montera en lämplig adapter (Bild 2).
2 För att montera bakplattan på radiatorventilen, vrid monteringsringen medurs för hand (Bild 3).

ⓘ *Se till att inriktningsmärket på bakplattan pekar uppåt.*

3 Dra försiktigt åt monteringsringen med hjälp av en justerbar skiftnyckel.

ⓘ *Dra inte åt ringen för hårt!*

Montering av TRV-huvudet

Enheten levereras med installerade batterier. Innan du monterar TRV-huvudet på bakplattan ska du ta bort isoleringsfliken från batterifacket.
1 Rikta in huvudets och bakplattans skåror (Bild 4). För sedan in huvudet på bakplattan.
2 Tryck måttligt med handflatan på det främre locket och vrid huvudet medurs tills det klickar. (Bild 5).

Kalibrering av enheten

- Efter att huvudet har monterats startar TRV automatiskt kalibreringen genom att motorn vrids i båda riktningarna. På displayen visas CAL.
- Om kalibreringen har slutförts med framgång visas kort C0 på displayen.
- Om kalibreringen misslyckas visas kort C1 på displayen.

ⓘ *Om enheten inte startar kalibreringen betyder det troligen att huvudet inte är helt åtdraget på bakplattan. Försök att vrida det längre. Om detta inte löser problemet upprepar du stegen från början. För att ta bort TRV-huvudet trycker du på det främre locket och vrider huvudet moturs tills det lossnar (Bild 6).*
ⓘ *Om enheten är installerad med en adapter och rapporterar misslyckad kalibrering, kan du behöva installera en stiftförlängare från adaptersatsen (Bild 2).*
När kalibreringen har slutförts kan enheten användas för att reglera temperaturen.

Använda den roterande ratten för att styra enheten

För att väcka lysdioderna vrider du ratten minst ett steg i valfri riktning. Displayen visar den aktuella temperaturen.

Ställa in önskad temperatur
1 Höj temperaturen genom att vrida ratten åt höger.
2 För att sänka temperaturen, vrid ratten åt vänster.

ⓘ *Varje steg på ratten ändrar temperaturen med 0,1 °C.*

3 Sluta vrida på ratten när den önskade temperaturen har uppnåtts. Efter 3 sekunder tillämpar TRV den inställda temperaturen och displayen bekräftar det nya temperaturvärdet.

Aktivera/avaktivera Boost-läge
Boost höjer värmeeffekten tillfälligt för att snabbt höja rumstemperaturen.
1 För att aktivera Boost-läget vrider du ratten mer än 10 steg åt höger. Displayen visar On en kort stund.
2 För att stänga av Boost-läget vrider du ratten mer än 10 steg åt vänster. Displayen visar OFF en kort stund.

Lägga till enheten i Shelly Cloud-applikationen

För att lägga till enheten i molnapplikationen måste du först para ihop den med en BLU Gateway Gen3.
1 Starta gatewayen genom att ansluta den till en vanlig USB-port av typ A. Den blå LED-lampan tänds och visar att enheten är i Access Point-läge (AP).
2 För att lägga till Gateway till din Shelly Smart Control, öppna applikationen, välj Lägg till en ny enhet och följ instruktionerna i appen . När enheten har lagts till i ditt konto tänds den gröna LED-lampan.
3 För att komma till TRV-menyn vrider du på vridknappen i följande ordning: Vänster, höger, vänster, höger. Du kan börja i båda riktningarna.

På displayen visas C0. Vrid vridknappen åt höger tills bLE visas på displayen.
Efter 3 sekunder går enheten in i parkopplingsläge i 30 sekunder, vilket indikeras av en blinkande bLE-indikator.
ⓘ *Alternativt kan du aktivera parkopplingsläget genom att trycka en gång på återställningsknappen.*
Om parningen misslyckas visas no i displayen i 3 sekunder.
4 På BLE Gateway Gen3 trycker du på Pair-knappen .
5 Om parkopplingen är klar visas YES på TRV-displayen.
Enheten kommer att visas i din Shelly Smart Control-app som en BTHome-komponent i BLE Gateway Gen3.
ⓘ *För att kontrollera att enheten körs med den senaste versionen av den fasta programvaran går du till Device settings > Firmware version > Update.*
För mer information om hur du styr enheten med hjälp av molnet, se **https://shelly.link/app-guide**

Byte av batterier

ⓘ *Enheten drivs av 2 AA, 1,5 V batterier.*
ⓘ *Vi rekommenderar att du använder litium-/järndisulfidbatterier (Li/FeS$_2$).*
ⓘ *Enheten kanske inte fungerar med uppladdningsbara batterier.*
1 För att demontera TRV-huvudet, tryck på det främre locket och vrid huvudet moturs tills det lossnar (fig. 6).
2 Använd tummarna och tryck och skjut batteriluckan uppåt tills den öppnas (fig. 7).
3 Ta ut de uttjänta batterierna och kassera dem enligt lokala bestämmelser.
4 Sätt i de nya batterierna enligt polaritetsmarkeringen på batterilocket.
5 Tryck och skjut batteriluckan nedåt tills den låser sig.
6 Montera tillbaka TRV-huvudet på bakplattan (fig. 5).

Specifikationer

Fysiska
- Storlek (HxD): 78 x Ø54 mm / 3,07xØ2,13 tum
- Vikt: 107 g / 3,77 oz
- Skalmaterial: Plast
- Färg på skalet: Vit
- Material för monteringsring: Förnicklad mässing
- Montering: M30x1,5

Miljö
- Omgivande arbetstemperatur: -20°C till 60°C / 68°F till 140°F
- Luftfuktighet: 25 % till 80 % RH
- Föroreningsgrad: 2

Elektrisk
- Strömförsörjning: 2x AA, 1,5 V batterier (medföljer)
- Beräknad batteritid: 1 till 2 år beroende på användning

Bluetooth
- Protokoll: BLE 4.2
- RF-band: 2400 - 2483,5 MHz
- Max. RF-effekt: < 5 dBm
- Range: Upp till 30 m / 98 ft utomhus, upp till 10 m / 33 ft inomhus (beroende på lokala förhållanden)
- Kryptering: AES (CCM-läge)

Sensorer, mätare
- Temperaturgivare: Ja

Felsökning

Om du stöter på problem med installationen eller användningen av enheten kan du kontrollera dess kunskapsbas:
https://shelly.link/blu_trv

Försäkran om överensstämmelse

Härmed försäkrar Shelly Europe Ltd. att radioutrustningstypen Shelly BLU TRV överensstämmer med direktiv 2014/53/EU, 2014/30/EU, 2011/65/EU. Den fullständiga texten till EU-försäkran om överensstämmelse finns tillgänglig på följande internetadress:
https://shelly.link/blu_trv_DoC
Tillverkare: Shelly Europe Ltd.
Adress: 103 Cherni Vrah Blvd, 1407 Sofia, Bulgarien
Tfn: +359 2 988 7435
E-post: support@shelly.cloud
Officiell webbplats: **https://www.shelly.com/**
Ändringar i kontaktinformationen publiceras av tillverkaren på den officiella webbplatsen.
Alla rättigheter till varumärket Shelly® och andra immateriella rättigheter som är förknippade med denna enhet tillhör Shelly Europe Ltd.

Čeština

Uživatelská a bezpečnostní příručka

Shelly BLU TRV

Chytrá termostatická hlavice radiátorového ventilu s připojením Bluetooth
V tomto dokumentu se na něj odkazuje jako na "zařízení".
⚠*Tento symbol označuje bezpečnostní informace.*
ⓘ *Tento symbol označuje důležitou poznámku.*

Bezpečnostní informace

Pro bezpečné a správné používání si přečtěte tuto příručku a všechny další dokumenty přiložené k tomuto výrobku. Uschovejte je pro budoucí použití. Nedodržení instalačních postupů může vést k poruše, ohrožení zdraví a života, porušení zákona a/nebo odmítnutí zákonných a obchodních záruk (pokud existují). Společnost Shelly Europe Ltd. nenese odpovědnost za jakékoli ztráty nebo škody v případě nesprávné instalace nebo nesprávného provozu tohoto zařízení v důsledku nedodržení uživatelských a bezpečnostních pokynů uvedených v této příručce.

⚠**POZOR!** *Nemíchejte staré a nové baterie, baterie různých značek nebo typů, jako jsou alkalické, uhlíkové nebo nabíjecí baterie.*
⚠**POZOR!** *Zařízení používejte pouze s bateriemi, které splňují všechny platné předpisy. Použití nevhodných baterií může způsobit poškození Zařízení a požár.*
⚠**POZOR!** *Ujistěte se, že jsou baterie správně nainstalovány podle polarity + a - .*
⚠**POZOR!** *Baterie mohou uvolňovat nebezpečné sloučeniny nebo způsobit požár, pokud nejsou správně zlikvidovány. Použité baterie vyjměte a ihned recyklujte nebo zlikvidujte v souladu s místními předpisy a uchovávejte je mimo dosah dětí. Baterie NEvyhazujte do domácího odpadu ani je nespalujte.*
⚠**POZOR!** *Zařízení nepoužívejte ve vlhkém prostředí. Nedovolte, aby se zařízení namočilo.*
⚠**POZOR!** *Zařízení je určeno pouze pro vnitřní použití.*
⚠**POZOR!** *Nepoužívejte zakryté.*
⚠**POZOR!** *Zařízení nepoužívejte, pokud vykazuje známky poškození nebo závady.*
⚠**POZOR!** *Zařízení se nepokoušejte opravovat sami.*
ⓘ *Před zahájením instalace se ujistěte, že máte adaptér Bluetooth-to-Wi-Fi Shelly BLU Gateway Gen3. Bez brány nelze zařízení používat s aplikací Shelly Smart Control ani jej spárovat s externími senzory. Pokud vaše Zařízení není dodáváno s bránou Gateway, můžete si ji zakoupit na adrese* **http://www.shelly.com**.
ⓘ *Zařízení se dodává s firmwarem nainstalovaným z výroby. Aby bylo zařízení stále aktualizované a bezpečné, poskytuje společnost Shelly Europe Ltd. nejnovější aktualizace firmwaru zdarma. Přístup k aktualizacím získáte prostřednictvím mobilní aplikace Shelly Smart Control. Za instalaci aktualizací firmwaru odpovídá uživatel. Společnost Shelly Europe Ltd. nenese odpovědnost za případnou neshodu zařízení způsobenou tím, že uživatel včas nenainstaloval dostupné aktualizace.*

Popis produktu

Shelly BLU TRV je chytrá termostatická hlavice s připojením Bluetooth. Reguluje teplotu v místnosti změnou průtoku teplé vody radiátorem. V případě potřeby lze teplotu kdykoli změnit otočením otočného ovladače zařízení doleva nebo doprava nebo prostřednictvím mobilního telefonu, tabletu nebo počítače. Zařízení může také udržovat teplotu v místnosti podle nastaveného týdenního plánu. Zařízení je napájeno 2 bateriemi AA, 1,5 V.

Uživatelská rozhraní

Tlačítko Reset
Tlačítko resetování se nachází na zadní straně hlavy TRV (obr. 1/7). Pro přístup k tlačítku je třeba oddělit hlavu od zadní desky (viz obr. 6). Ke stisknutí tlačítka použijte špičatý předmět, například kancelářskou sponku, hrot pera nebo malý šroubovák.
- Jedním stisknutím spárujete zařízení BLU TRV s jiným zařízením Bluetooth.
- Stisknutím a podržením po dobu 30 sekund obnovíte tovární nastavení zařízení.

ⓘ *Obnovení továrního nastavení odpojí zařízení od brány BLE Gen3 a odstraní všechna data.*

Otočný ovladač
Otočný ovladač je vnější otočný plášť hlavy TRV. Je naprogramován k nastavení a ovládání zařízení na základě počtu kroků otáčení. Podrobnější informace naleznete v části Použití otočného ovladače k ovládání zařízení.

LED displej

TRV má 7segmentovou LED diodu se 3 režimy indikace:
- Trvale zapnuto
- Bliká
- Vypnuto

Úroveň nabití baterie:

b_ <50%
b= 50-75%
b≡ >75%

Pokyny k instalaci

⚠**POZOR!** *Před zahájením instalace vypněte chladič a ujistěte se, že vychladl.*
⚠**POZOR!** *Hlavici TRV namontujte na zadní desku POUZE POTÉ, co je zadní deska namontována a zajištěna na ventilu radiátoru.*
⚠**POZOR!** *Nebezpečí úniku vody. Pokud nemáte na radiátoru nainstalovaný termostatický ventil, zavolejte odborníka, který ventily vymění.*
Kompatibilní ventily
Pokud si nejste jisti, zda potřebujete adaptér pro svůj radiátorový ventil, podívejte se na seznam kompatibilních radiátorových ventilů podle značky a modelu zde: **https://shelly.link/blu/trv_compatible_valves**
Pokud ventily vašeho radiátoru nejsou kompatibilní, použijte některý z adaptérů, které jsou součástí balení. (Obr. 2).

Instalace zadní desky

1 Pokud váš chladič potřebuje adaptér, namontujte vhodný adaptér (obr. 2).
2 Chcete-li nainstalovat zadní desku na ventil radiátoru, otočte montážní kroužek rukou ve směru hodinových ručiček (obr. 3).

ⓘ *Ujistěte se, že zarovnávací značka na zadní desce směřuje nahoru.*

3 Pečlivě utáhněte montážní kroužek pomocí nastavitelného klíče.

ⓘ *Kroužek příliš neutahujte!*

Montáž hlavy TRV

ⓘ *Zařízení se dodává s nainstalovanými bateriemi. Před montáží hlavice TRV na zadní desku odstraňte izolační výstupek z prostoru pro baterie.*
1 Vyrovnejte zářezy na hlavě a zadní desce (obr. 4). Poté nasaďte hlavu na zadní desku.
2 Mírně tlačte dlaní na přední kryt a otáčejte hlavou ve směru hodinových ručiček, dokud nezacvakne. (Obr. 5).

Kalibrace zařízení

- Po úspěšné montáži hlavy TRV se automaticky spustí kalibrace otáčením motoru v obou směrech. Na displeji se zobrazí CAL.
- Pokud byla kalibrace úspěšně dokončena, na displeji se krátce zobrazí C0.
- Pokud se kalibrace nezdaří, na displeji se krátce zobrazí C1.

ⓘ *Pokud se kalibrace zařízení nespustí, znamená to pravděpodobně, že hlava není zcela dotažena na zadní desce. Zkuste ji otočit více. Pokud se tím problém nevyřeší, zopakujte kroky od začátku. Chcete-li hlavu TRV odmontovat, stiskněte přední kryt a otáčejte hlavou proti směru hodinových ručiček, dokud se neuvolní (obr. 6).*
ⓘ *Pokud je zařízení nainstalováno s adaptérem a hlásí neúspěšnou kalibraci, může být nutné nainstalovat prodlužovací kolík ze sady adaptérů (obr. 2).*
Po úspěšném dokončení kalibrace lze zařízení používat k regulaci teploty.

Ovládání přístroje otočným ovladačem

Chcete-li LED diody probudit, otočte ovladačem alespoň o jeden krok v libovolném směru. Na displeji se zobrazí aktuální teplota.

Nastavení cílové teploty
1 Chcete-li zvýšit teplotu, otočte ovladačem doprava.
2 Chcete-li teplotu snížit, otočte ovladačem doleva.

ⓘ *Každý krok ovladače mění teplotu o 0,1 °C.*

3 Po dosažení cílové teploty přestaňte knoflíkem otáčet. Po 3 sekundách TRV použije nastavenou teplotu a displej potvrdí novou hodnotu teploty.

Zapnutí/vypnutí režimu Boost
Funkce Boost dočasně zvýší topný výkon, aby se rychle zvýšila teplota v místnosti.
1 Chcete-li zapnout režim Boost, otočte ovladačem o více než 10 kroků doprava. Na displeji se krátce zobrazí On.
2 Chcete-li režim Boost vypnout, otočte ovladačem o více než 10 kroků doleva. Na displeji se krátce zobrazí OFF.

Přidání zařízení do aplikace Shelly Cloud

Chcete-li zařízení přidat do aplikace Cloud, musíte jej nejprve spárovat s bránou BLU Gateway Gen3.
1 Bránu zapněte připojením ke standardnímu portu USB typu A. Rozsvítí se modrá kontrolka LED, která ukazuje, že zařízení je v režimu přístupového bodu (AP).
2 Chcete-li přidat bránu do aplikace Shelly Smart Control, otevřete aplikaci, vyberte možnost Přidat nové zařízení a postupujte podle pokynů v aplikaci. Jakmile je zařízení přidáno k vašemu účtu, rozsvítí se zelená kontrolka.
3 Do nabídky TRV se dostanete otáčením otočného ovladače v tomto pořadí: Vlevo, vpravo, vlevo, vpravo. Můžete začít v obou směrech.

Na displeji se zobrazí C0. Otáčejte otočným ovladačem doprava, dokud se na displeji nezobrazí bLE.
Za 3 sekundy přejde zařízení na 30 sekund do režimu párování, který je indikován blikajícím indikátorem bLE.
ⓘ *Alternativně můžete režim párování aktivovat jedním stisknutím tlačítka reset.*
Pokud párování skončí, na displeji se na 3 sekundy zobrazí no.
4 Na BLE Gateway Gen3 stiskněte tlačítko Pair .
5 Pokud je párování úspěšně dokončeno, na displeji TRV se zobrazí YES.
Zařízení se zobrazí v aplikaci Shelly Smart Control jako součást BTHome brány BLE Gateway Gen3.
ⓘ *Chcete-li se ujistit, že zařízení používá nejnovější verzi firmwaru, přejděte do nabídky Nastavení zařízení > Verze firmwaru > Aktualizace.*
Další podrobnosti o ovládání zařízení pomocí cloudu naleznete na adrese **https://shelly.link/app-guide**.

Výměna baterií

ⓘ *Zařízení je napájeno 2 bateriemi AA, 1,5 V.*
ⓘ *Doporučujeme používat lithium-železo-disulfidové (Li/FeS$_2$) baterie.*
ⓘ *Zařízení nesmí fungovat s dobíjecími bateriemi.*
1 Chcete-li hlavu TRV demontovat, stiskněte přední kryt a otáčejte hlavou proti směru hodinových ručiček, dokud se neuvolní (obr. 6).
2 Palci stiskněte a posuňte kryt baterie nahoru, dokud se neotevře (obr. 7).
3 Vyjměte vybité baterie a zlikvidujte je v souladu s místními předpisy.
4 Vložte nové baterie podle označení polarity na krytu baterií.
5 Zatlačte a posuňte kryt baterie dolů, dokud se nezajistí.
6 Nasaďte hlavu TRV zpět na zadní desku (obr. 5).

Specifikace

Fyzická stránka
- Velikost (VxH): 78 x Ø54 mm / 3,07xØ2,13 palce
- Hmotnost: 107 g / 3,77 oz
- Materiál skořepiny: Plastové
- Barva skořápky: Bílá
- Materiál montážního kroužku: Poniklovaná mosaz
- Montáž: M30x1,5

Životní prostředí
- Okolní pracovní teplota: -20°C až 60°C / 68°F až 140°F
- Vlhkost: 25 % až 80 % relativní vlhkosti
- Stupeň znečištění: 2

Elektrické
- Napájení: 2x baterie AA, 1,5 V (součást dodávky)
- Odhadovaná výdrž baterie: 1 až 2 roky v závislosti na používání

Bluetooth
- Protokol: BLE 4.2
- RF pásmo: 2400 - 2483,5 MHz
- Max. VF výkon: < 5 dBm
- Rozsah: Venku až 30 m, uvnitř až 10 m (v závislosti na místních podmínkách).
- Šifrování: AES (režim CCM)

Senzory, měřiče
- Snímač teploty: Ano

Řešení problémů

V případě problémů s instalací nebo provozem zařízení se podívejte na stránku znalostní databáze:
https://shelly.link/blu_trv

Prohlášení o shodě

Společnost Shelly Europe Ltd. tímto prohlašuje, že rádiové zařízení typu Shelly BLU TRV je v souladu se směrnicí 2014/53/EU, 2014/30/EU, 2011/65/EU. Úplné znění EU prohlášení o shodě je k dispozici na následující internetové adrese:
https://shelly.link/blu_trv_DoC
Výrobce: Shelly Europe Ltd.
Adresa: 103 Cherni Vrah Blvd., 1407 Sofia, Bulharsko
Tel: +359 2 988 7435
E-mail: support@shelly.cloud
Oficiální webové stránky: https://www.shelly.com/
Změny kontaktních údajů zveřejňuje výrobce na oficiálních internetových stránkách.
Veškerá práva na ochrannou známku Shelly® a další duševní práva spojená s tímto zařízením patří společnosti Shelly Europe Ltd.

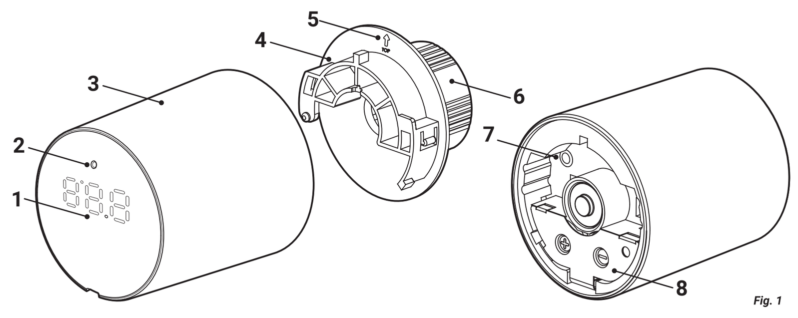

Fig. 1

English
- 1 LED display
- 2 Temperature sensor opening
- 3 Rotating knob
- 4 Backplate
- 5 Alignment mark
- 6 Mounting ring
- 7 Reset button
- 8 Battery compartment

Español
- 1 Pantalla LED
- 2 Apertura del sensor de temperatura
- 3 Mando giratorio
- 4 Placa trasera
- 5 Marca de alineación
- 6 Anillo de montaje
- 7 Botón de reinicio
- 8 Compartimento de las pilas

Polski
- 1 Wyświetlacz LED
- 2 Otwór czujnika temperatury
- 3 Obrotowe pokrętło
- 4 Płyta tylna
- 5 Znak wyrównania
- 6 Pierścień montażowy
- 7 Przycisk resetowania
- 8 Komora baterii

Ελληνικά
- 1 Οθόνη LED
- 2 Άνοιγμα αισθητήρα θερμοκρασίας
- 3 Περιστρεφόμενο κουμπί
- 4 Πίσω πλάκα
- 5 Σημάδι ευθυγράμμισης
- 6 Δακτύλιος τοποθέτησης
- 7 Κουμπί επαναφοράς
- 8 Θήκη μπαταρίας

Deutsc
- 1 LED-Display
- 2 Öffnung des Temperatursensors
- 3 Drehknopf
- 4 Rückwand
- 5 Ausrichtungsmarkierung
- 6 Montagering
- 7 Reset-Taste
- 8 Batteriefach

Português
- 1 Ecrã LED
- 2 Abertura do sensor de temperatura
- 3 Botão rotativo
- 4 Placa traseira
- 5 Marca de alinhamento
- 6 Anel de montagem
- 7 Botão de reinicialização
- 8 Compartimento das pilhas

Română
- 1 Afișaj LED
- 2 Deschiderea senzorului de temperatură
- 3 Buton rotativ
- 4 Placa din spate
- 5 Marcaj de aliniere
- 6 Inel de montare
- 7 Buton de resetare
- 8 Compartimentul bateriei

Svenska
- 1 LED-display
- 2 Öppning av temperaturgivare
- 3 Vridbar ratt
- 4 Bakplatta
- 5 Uppriktningsmärke
- 6 Monteringsring
- 7 Återställningsknapp
- 8 Batterifacket

Italiano
- 1 Display a LED
- 2 Apertura del sensore di temperatura
- 3 Pomello rotante
- 4 Piastra posteriore
- 5 Segno di allineamento
- 6 Anello di montaggio
- 7 Pulsante di reset
- 8 Vano batterie

Français
- 1 Affichage LED
- 2 Ouverture du capteur de température
- 3 Molette
- 4 Plaque arrière
- 5 Repère d'alignement
- 6 Anneau de montage
- 7 Bouton de réinitialisation
- 8 Compartiment des piles

Nederlands
- 1 LED-scherm
- 2 Opening temperatuursensor
- 3 Draaiknop
- 4 Achterplaat
- 5 Uitlijningsteken
- 6 Montagering
- 7 Terugstelknop
- 8 Batterijvak

Čeština
- 1 LED displej
- 2 Otevření teplotního čidla
- 3 Otočný ovladač
- 4 Zadní deska
- 5 Vyrovnávací značka
- 6 Montážní kroužek
- 7 Tlačítko Reset
- 8 Přihrádka na baterie

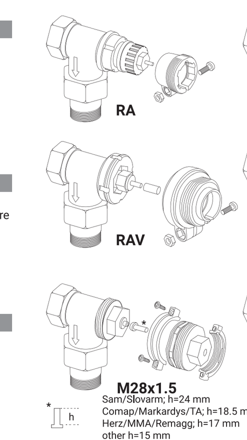

Fig.2

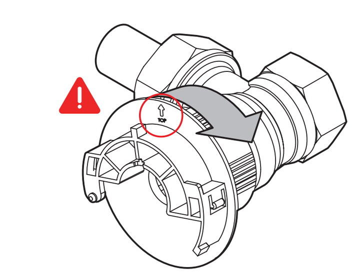
Fig. 3

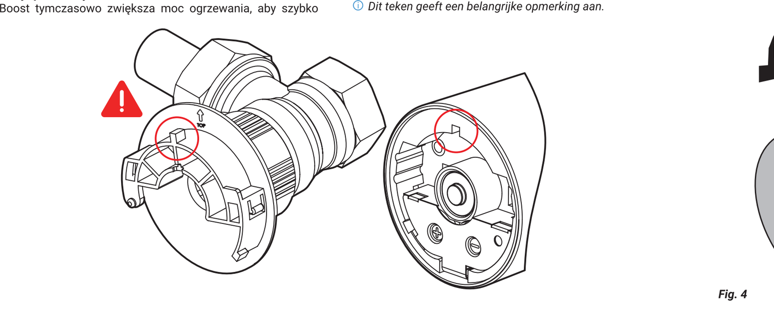
Fig. 4

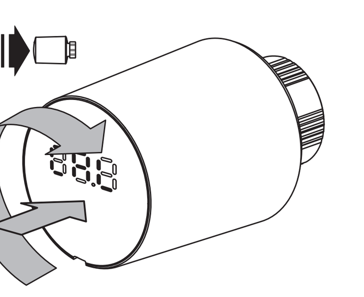
Fig. 5

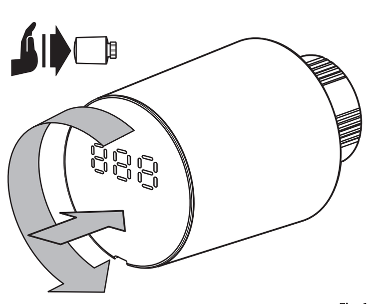
Fig. 6

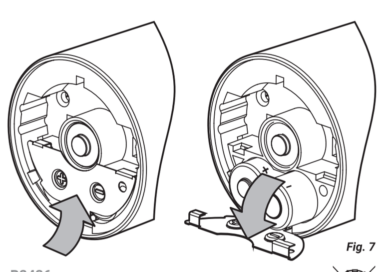
Fig. 7

B2436

Slovenčina

Používateľská a bezpečnostná príručka

Shelly BLU TRV

Inteligentná termostatická hlavica radiátorového ventilu s pripojením Bluetooth

V tomto dokumente označované ako "zariadenie"

Tento symbol označuje bezpečnostné informácie.

Tento symbol označuje dôležitú poznámku.

Bezpečnostné informácie

Pre bezpečné a správne používanie si prečítajte túto príručku a všetky ostatné dokumenty priložené k tomuto výrobku. Uschovajte si ich pre budúce použitie. Nedodržanie inštalačných postupov môže viesť k poruche, ohrozeniu zdravia a života, porušeniu zákona a/alebo odmietnutiu záručných a obchodných záruk (ak existujú). Spoločnosť Shelly Europe Ltd. nezodpovedá za žiadne straty alebo škody v prípade nesprávnej inštalácie alebo nesprávnej prevádzky tohto zariadenia v dôsledku nedodržania používateľských a bezpečnostných pokynov uvedených v tejto príručke.

⚠VAROVANIE! *Nemiešajte staré a nové batérie, rôzne značky alebo typy batérií, ako sú alkalické, uhlíkovo-zinkové alebo nabíjateľné batérie.*

⚠POZOR! *Zariadenia používajte len s batériami, ktoré spĺňajú všetky platné predpisy. Používanie nevhodných batérií môže spôsobiť poškodenie Zariadenia a požiar.*

⚠POZOR! *Uistite sa, že sú batérie nainštalované správne podľa polarity (+ a -).*

⚠POZOR! *Ak batérie nie sú správne zlikvidované, môžu uvoľňovať nebezpečné zlúčeniny alebo spôsobiť požiar. Použité batérie vyberte a okamžite recyklujte alebo zlikvidujte v súlade s miestnymi predpismi a uchovávajte ich mimo dosahu detí. Batérie nevyhadzujte do domáceho odpadu ani nespaľujte.*

⚠POZOR! *Zariadenie nepoužívajte vo vlhkom prostredí. Nedovoľte, aby sa zariadenie namočilo.*

⚠POZOR! *Zariadenie je určené len na používanie v interiéri.*

⚠POZOR! *Používajte zakryté.*

⚠POZOR! *Zariadenie nepoužívajte, ak vykazuje akékoľvek známky poškodenia alebo závady.*

⚠POZOR! *Zariadenie sa nepokúšajte opravovať sami.*

Pred začatím inštalácie sa uistite, že máte zariadenie Shelly BLU Gateway Gen3, adaptér Bluetooth-to-Wi-Fi. Bez brány nie je možné zariadenie používať s aplikáciou Shelly Smart Control ani spárovať s externými snímačmi. Ak sa vaše Zariadenie nedokáže pripojiť k bránou Gateway, ktorá je súčasťou balenia, môžete si ju zakúpiť na stránke http://www.shelly.com.

⚠ *Zariadenie sa dodáva s firmvérom nainštalovaným z výroby. Aby bolo zariadenie stále aktualizované a bezpečné, spoločnosť Shelly Europe Ltd. poskytuje najnovšie aktualizácie firmvéru bezplatne. Pristup k aktualizáciám získate prostredníctvom mobilnej aplikácie Shelly Smart Control. Za inštaláciu aktualizácií firmvéru zodpovedá používateľ. Spoločnosť Shelly Europe Ltd. nenesie zodpovednosť za prípadnú nezhodu zariadenia spôsobenú tým, že používateľ včas nenainštaluje dostupné aktualizácie.*

Popis produktu

Shelly BLU TRV je inteligentná termostatická hlavica na radiátor s pripojením Bluetooth. Reguluje teplotu v miestnosti zmenou prieniku teplej vody cez radiátor. V prípade potreby možno teplotu kedykoľvek zmeniť otočením otočného gombíka zariadenia dotlača alebo doprava alebo prostredníctvom mobilného telefónu, tabletu alebo počítača. Zariadenie môže tiež udržiavať teplotu v miestnosti podľa nastaveného týždenného plánu. Zariadenie je napájané 2 batériami AA, 1,5 V.

Používateľské rozhrania

Tlačidlo Reset

Tlačidlo resetovania sa nachádza na zadnej strane hlavy TRV (obr. 1/7). Ak chcete získať prístup k tlačidlu, hlavica sa musí oddeliť od zadnej dosky (pozri obr. 6). Na stlačenie tlačidla použite špicatý predmet, napríklad kancelársku sponku, hrot pera alebo malý skrutkovač.

- Stlačením jedného tlačidla spárujete BLU TRV s inym zariadením Bluetooth.
- Stlačením a podržaním na 30 sekúnd obnovíte výrobné nastavenia zariadenia.

⚠ *Obnovenie továrenských nastavení odpojí zariadenie od brány BLE Gen3 a vymaže všetky údaje.*

Otočný gombík

Otočný gombík je vonkajší otočný plášť hlavy TRV. Je naprogramovaný na nastavenie a ovládanie zariadenia na základe počtu krokov otáčania. Podrobnejšie informácie o ovládaní zariadenia pomocou clouds nájdete na stránke https://shelly.link/app-guide.

Výmena batérií

⚠ *Zariadenie je napájané 2 batériami AA, 1,5 V.*

⚠ *Odporúčame používať batérie s disulfidom litia a železa (Li/FeS$_2$).*

⚠ *Zariadenie nesmie fungovať s nabíjateľnými batériami.*

⚠ Ak chcete demontovať hlavicu TRV, stlačte predný kryt a otáčajte hlavicou proti smeru hodinových ručičiek, kým sa neuvoľní (obr. 6).

2 Palcami stlačte a posuňte kryt batérie nahor, kým sa neotvorí (obr. 7).

3 Vybité batérie vyberte z zlikvidujte ich v súlade s miestnymi predpismi.

4 Vložte nové batérie podľa označenia polarity na kryte batérií.

5 Zatlačte a posuňte kryt batérie nadol, kým sa nezaistí.

6 Hlavicu TRV nasaďte späť na zadnú dosku (obr. 5).

Špecifikácie

Fyzická stránka

- Veľkosť (VxD): 78 x 054 mm / 3,07 x Ø2,13 palca
- Hmotnosť: 107 g / 3,77 oz
- Materiál škrupiny: Plastové
- Farba škrupiny: Biela
- Materiál montážneho krúžku: Poniklovaná mosadz
- Montáž: M30x1,5

Životné prostredie

- Okolitá pracovná teplota: -20°C až 60°C / 68°F až 140°F
- Vlhkosť: 25 % až 80 % relatívnej vlhkosti vzduchu
- Stupeň znečistenia: 2

Elektrická sieť

- Napájanie: 2x batérie AA, 1,5 V (sú súčasťou balenia)
- Odhadovaná životnosť batérie: 1 až 2 roky v závislosti od používania

Bluetooth

- Protokol: BLE 4.2
- RF pásmo: 2400 - 2483,5 MHz
- Max. RF výkon: < 5 dBm
- Rozsah: Do 30 m vonku, do 10 m vo vnútri (v závislosti od miestnych podmienok)
- Šifrovanie: AES (režim CCM)

Senzory, merače

- Snímač teploty: Áno

Riešenie problémov

V prípade, že sa vyskytnú problémy s inštaláciou alebo prevádzkou zariadenia, pozrite si stránku databázy znalostí: https://shelly.link/blu_trv

Vyhlásenie o zhode

Spoločnosť Shelly Europe Ltd. týmto vyhlasuje, že rádiové zariadenie typu Shelly BLU TRV je v súlade so smernicami 2014/53/EÚ, 2014/30/EÚ, 2011/65/EÚ. Úplné znenie EÚ vyhlásenia o zhode je k dispozícii na tejto internetovej adrese:
https://shelly.link/blu_trv_DoC
Výrobca: Shelly Europe Ltd.
Adresa: 103 Cherni Vrah Blvd., 1407 Sofia, Bulharsko
Tel: +359 2 988 7435
E-mail: support@shelly.cloud
Oficiálna webová stránka: https://www.shelly.com
Zmeny kontaktných informácií uverejňuje výrobca na oficiálnej webovej stránke.

Všetky práva na ochrannú známku Shelly® a ďalšie duševné práva súvisiace s týmto zariadením patria spoločnosti Shelly Europe Ltd.

Dansk

Bruger- og sikkerhedsvejledning

Shelly BLU TRV

Et smart termostatisk radiatorventilhoved med Bluetooth-forbindelse Omtales i dette dokument som "enheden".

⚠ *Dette skilt angiver sikkerhedsoplysninger.*

⚠ *Dette tegn angiver en vigtig bemærkning.*

Oplysninger om sikkerhed

For sikker og korrekt brug skal du læse denne vejledning og alle andre dokumenter, der følger med dette produkt. Opbevar dem til fremtidig brug. Hvis installationsprocedurerne ikke følges, kan det føre til funktionsfejl, fare for liv og helbred, overtrædelse af loven og/eller afvisning af juridiske og kommercielle garantier (hvis sådanne findes). Shelly Europe Ltd. er ikke ansvarlig for tab eller skader i tilfælde af forkert installation eller forkert betjening af denne enhed på grund af manglende overholdelse af bruger- og sikkerhedsinstruktionerne i denne vejledning.

⚠ADVARSEL! *Bland ikke gamle og nye batterier, forskellige mærker eller typer af batterier, f.eks. alkalske, kulsyregrafitner eller genopladelige batterier.*

⚠FORSIGTIG! *Brug kun enheden med batterier, der overholder alle gældende regler. Brug af uegnede batterier kan forårsage skade på enheden og brand.*

⚠FORSIGTIG! *Sørg for, at batterierne er installeret korrekt i henhold til polaritet + og -.*

⚠FORSIGTIG! *Batterier kan afgive farlige forbindelser eller forårsage brand, hvis de ikke bortskaffes korrekt. Fjern og genbrug eller bortskaf straks brugte batterier i henhold til lokale regler, og hold dem væk fra børn. Batterier må IKKE smides ud med husholdningsaffald eller brændes.*

⚠FORSIGTIG! *Brug ikke enheden i fugtige omgivelser. Lad ikke enheden blive våd.*

⚠FORSIGTIG! *Enheden er kun beregnet til indendørs brug.*

⚠FORSIGTIG! *Må ikke betjenes tildækket.*

⚠FORSIGTIG! *Brug ikke enheden, hvis den viser tegn på skader eller defekter.*

⚠FORSIGTIG! *Forsøg ikke selv at reparere enheden.*

⚠ *For du begynder installationen, skal du sørge for at have en Shelly BLU Gateway Gen3, en Bluetooth-til-Wi-Fi-adapter. Uden gateway'en kan enheden ikke bruges med Shelly Smart Control-applikationen eller pares med eksterne sensorer. Hvis din enhed ikke leveres med en gateway i kassen, kan du købe en på http://www.shelly.com.*

⚠ *Enheden leveres med fabriksinstallteret firmware. For at holde den opdateret og sikker leverer Shelly Europe Ltd. de seneste firmwareopdateringer gratis. Få adgang til opdateringerne via mobilapplikationen Shelly Smart Control. Installation af firmwareopdateringer er brugerens ansvar. Shelly Europe Ltd. kan ikke holdes ansvarlig for enhedens mangelende overensstemmelse forårsaget af, at brugeren ikke har installeret de tilgængelige opdateringer rettidigt.*

Produktbeskrivelse

Shelly BLU TRV er et smart termostatisk radiatorhoved med Bluetooth-forbindelse. Det styrer temperaturen i et rum ved at ændre strømmen af varmt vand gennem radiatoren. Hvis det er nødvendigt, kan temperaturen ændres når som helst ved at drejeknappen drejeknap til venstre eller højre eller via din mobiltelefon, tablet eller pc. Enheden kan også opretholde rumtemperaturen i henhold til en indstillet ugeplan. Den drives af 2 AA, 1,5 V-batterier.

Brugergrænseflader

Reset-knap

Nulstillingsknappen sidder på bagsiden af TRV'ens hoved (fig. 1/7). For at få adgang til knappen skal hovedet skilles fra bagpladen (se fig. 6). Brug en spids genstand, f.eks. en papirclips, en kuglepensspids eller en lille skruetrækker, til at trykke på knappen.

- Tryk én gang for at parre BLU TRV med en anden Bluetooth-enhed.
- Tryk og hold i 30 sekunder for at fabriksnulstille enheden.

⚠ *Fabriksnulstilling afnyder forbindelsen mellem enheden og BLE Gateway Gen3 og sletter alle data.*

Drejeknap

Drejeknappen er den ydre drejeskal på TRV-hovedet. Den er programmeret til at indstille og styre enheden baseret på antallet af rotationstrin. For flere detaljer, se afsnittet Brug af drejeknappen til at betjene enheden.

LED-display

TRV'en har en 7-segment LED med 3 indikeringstilstande:

- Konstant på
- Blinker
- Fra

Batteriniveau:

🔋 <50%
🔋 50-75%
🔋 >75%

Installationsvejledning

⚠FORSIGTIG! *Far du begynder installationen, skal du slukke for radiatoren og sørge for, at den er kølet af.*

⚠FORSIGTIG! *Monter KUN TRV-hovedet på bagpladen, EFTER at bagpladen er monteret og fastgjort på radiatorventilen.*

⚠FORSIGTIG! *Risiko for vandlækage. Hvis du ikke har en termostatventil installeret på din radiator, skal du ringe til en specialist for at få udskiftet den ventilen.*

Kompatible ventiler

Hvis du ikke er sikker på, om du har brugt en en adapter til din radiatorventil, kan du tjekke listen over kompatible radiatorventiler efter mærke og model her: https://shelly.link/blu/trv_compatible_valves

Hvis dine radiatorventiler ikke er kompatible, skal du bruge en af de adaptere, der følger med i kassen. (Fig. 2).

Montering af bagplade

1 Hvis din radiator har brug for en adapter, skal du montere den passende (fig. 2).

2 For at montere bagpladen på radiatorventilen skal du dreje monteringsringen med uret med hånden (fig. 3).

⚠ *Sørg for, at justeringsmærket på bagpladen peger opad.*

3 Spænd forsigtigt monteringsringen ved hjælp af en justerbar skruenøgle.

⚠ *Spænd ikke ringen for hårdt!*

Montering af TRV-hovedet

Enheden leveres med installerede batterier. Far du monterer TRV-hovedet på bagpladen, skal du fjerne isoleringsfligen fra batterirummet.

1 Juster hovedets og bagpladens indhak (fig. 4). Sæt derefter hovedet på bagpladen.

2 Tryk moderat med håndfladen på fronthætten, og drej hovedet mod uret, indtil det klikker. (Fig. 5).

Kalibrering af enheden

- Når hovedet er monteret, starter TRV'en automatisk kalibreringen og det ydre drejeknap begynder at rotere. Displayet viser CAL.
- Hvis kalibreringen er gennemført med succes, viser displayet kortvarigt CE.
- Hvis kalibreringen mislykkes, viser displayet kortvarigt CF.

⚠ *Hvis enheden ikke starter kalibreringen, betyder det sandsynligvis, at hovedet ikke er spændt helt fast på bagpladen. Prøv at drej det længere. Hvis dette ikke løser problemet, skal du justere trimmen fra begyndelsen. For at afmontere TRV-hovedet skal du trykke på fronthætten og drej hovedet mod uret, indtil det frigøres (fig. 6).*

⚠ *Hvis enheden er installeret med en adapter og mellem den mislykket kalibrering, kan det være nødvendigt at installere en pinforlænger fra adaptersættet (fig. 2).*

Når kalibreringen er gennemført, kan enheden bruges til at styre temperaturen.

Brug drejeknappen til at betjene enheden

For at vække lysdioderne skal du drejeknappen mindst et skridt i en hvilken som helst retning. Displayet viser den aktuelle temperatur.

Indstilling af måltemperatur

1 Drej knappen til højre for at øge temperaturen.

2 Drej knappen mod venstre for at sænke temperaturen.

⚠ *Hvert trin på knappen ændrer temperaturen med 0,1 °C.*

3 Når måltemperaturen er nået, skal du holde op med at drej på knappen. Efter 3 sekunder anvender TRV'en den indstillede temperatur, og displayet bekræfter den nye temperaturværdi.

Slå Boost-tilstand til og fra

Boost øger midlertidigt varmeeffekten for hurtigt at øge rumtemperaturen.

1 Drej knappen mere end 10 trin til højre for at slå Boost-funktionen til. Displayet viser kortvarigt ON.

2 Drej knappen mere end 10 trin til venstre for at slukke for Boost-funktionen. Displayet viser kortvarigt OFF.

Tilføjelse af enheden til Shelly Cloud-applikationen

For at tilføje enheden til Cloud-applikationen skal du parre den med en BLU Gateway Gen3.

1 Tænd for gateway'en ved at tilslutte den til en standard USB Type-A port. Den blå LED lyser og viser, at enheden er i Access Point (AP)-tilstand.

2 For at føje gateway'en til din Shelly Smart Control skal du åbne appen, vælge Tilføj en ny enhed og derefter vælge enheden i appen. Når enheden er føjet til din konto, lyser den grønne LED.

3 For at få adgang til TRV-menuen skal du drej drejeknappen i denne rækkefølge: Venstre, højre, venstre, højre. Du kan starte i begge retninger.

Displayet vil vise CO. Drej drejeknappen til højre, indtil displayet viser bLE.

Efter 3 sekunder går enheden i parringstilstand i 30 sekunder, hvilket indikeres af en blinkende bLE-indikator.

⚠ *Alternativt kan du aktivere parringstilstand ved at trykke én gang på nulstillingsknappen.*

Hvis parringen mislykkes, viser displayet no i 3 sekunder.

4 Tryk på knappen Par på BLE Gateway Gen3.

5 Hvis parringen er gennemført, viser TRV-displayet SES.

Enheden vises i din Shelly Smart Control-app som en BTHome-komponent i BLE Gateway Gen3.

⚠ *Gå til Enhedsindstillinger > Firmwareversion > Opdatering for at sikre, at enheden kører med den seneste firmwareversion.*

Fra flere detaljer om, hvordan du styrer enheden ved hjælp af skyen, se https://shelly.link/app-guide

Udskifting af batterier

⚠ *Enheden drives af 2 AA-batterier på 1,5 V.*

⚠ *Vi anbefaler at bruge litium-jern-disulfidbatterier (Li/FeS$_2$).*

⚠ *Enheden fungerer muligvis ikke med genopladelige batterier.*

⚠ETTEVAATUSTI! *Veendige, et patareid on paigaldatud õigesti vastavalt polaarsusele + ja -.*

⚠ETTEVAATUSTI! *Patareid võivad eraldada ohtlikke ühendeid või põhjustada tulekahju, kui neid ei kõrvaldata nõuetekohaselt. Võtke kasutatud patareid välja ja taaskasutage neid vastavalt kohalikele eeskirjadele ning hoidke lastest eemal. ÄRGE visake patareisid majapidamisprügi või põletage neid.*

⚠ETTEVAATUSTI! *Ärge kasutage seadet niiskes keskkonnas. Ärge laske seadmel märjaks saada.*

⚠ETTEVAATUSTI! *Seade on mõeldud ainult siseruumides kasutamiseks.*

⚠ETTEVAATUSTI! *Ärge kasutage kaetud.*

⚠ETTEVAATUSTI! *Ärge kasutage seadet, kui sellel on mingeid kahjustuste või defektide märke.*

⚠ETTEVAATUSTI! *Ärge püüdke seadet ise parandada.*

⚠ *Enne paigaldamise alustamist veendige, et teil on Shelly BLU Gateway Gen3, Bluetooth-to-Wi-Fi adapter. Ilma gatewayta ei saa seadet kasutada koos Shelly Smart Control rakendusega ega ühendada väliste anduritega. Kui teie Seadmega ei ole kaasas Gateway, saate selle osta aadressilt http://www.shelly.com.*

⚠ *Seade on varustatud tehases paigaldatud püsivara. Selle ajakohasena ja turvalisena hoidmiseks pakub Shelly Europe Ltd. viimaseid püsivara uuendusi tasuta. Juurdepääs uuendustele toimub Shelly Smart Control mobiilirakenduse kaudu. Firmatarkvara uenduste paigaldamine on kasutaja vastutusel. Shelly Europe Ltd. ei vastuta seadme äkksetele mittevastavuse eest, mis on tingitud sellest, et kasutaja ei paigalda olemasolevaid uuendusi õigeaegselt.*

Toote kirjeldus

Shelly BLU TRV on nutikas termostaatline radiaatorpea, millel on Bluetooth-ühendus. See reguleerib toas temperatuuri, muutes kuuma vee voolu läbi radiaatori. Vajadusel saab temperatuuri igal ajal muuta, kearates seadme pöörlevat nuppu vasakule või paremale või mobiiltelefoni, tahvelarvuti või arvuti kaudu. Seade võib ka säilitada temperatuuri vastavalt seadistatud nädalaplaanile. Seade võib ka säilitada temperatuuri vastavalt seadistatud nädalaplaanile. Seade toidab 2 AA, 1,5 V patareioja.

Kasutajaliidesed

Nupu lähtestamine

Reset-nupp on TRV pea tagaküljel (joonis 1/7). Nupule ligipääsemiseks tuleb pea tagapaneelist eraldada (vt jaotisest Nupu vajutamiseks kasutage teravat eset, näiteks kirjaklambrit, pliiatsi otsa või väikest kruvikeeratjat.

- Vajutage üks kord, et ühendada BLU TRV teise Bluetooth-seadmega.
- Vajutage ja hoidke 30 sekundit all, et seadet tehaseparandada.

⚠ *Tehase lähtestamine katkestab seadme ühenduse BLE Gateway Gen3-ga ja kustutab kõik andmed.*

Pöörler nup

Pöörler nup on TRV pea väline pöörlev kest. See on programmeeritud seadme seadistamiseks ja juhtimiseks pöörlemissammude arvu alusel. Lisateaveet leiate jaotisest Pöördenupu kasutamine seadme juhtimiseks.

LED-ekraan

TRV-l on 7-segmendiline LED, millel on 3 näidustusrežiimi:

- Tasapisi edasi
- Põlgub
- Väljas

Aku tase:

🔋 <50%
🔋 50-75%
🔋 >75%

Paigaldusjuhised

⚠ETTEVAATUSTI! *Enne paigaldamise alustamist lülitage radiaator välja ja veendige, et see on jahtunud.*

⚠ETTEVAATUSTI! *Paigaldage TRV pea tagapaadelle AINULT ENNE, KUI olete paigaldanud ja kinnitanud radiaatorventiili külge.*

⚠ETTEVAATUSTI! *Vee lekke oht. Kui teie radiaatorile ei ole paigaldatud termostaatventiil, kutsu asiantuntija vaihtamaan ventiili.*

Yhteensopivat venttiilit

Jos et ole varma, tarvitsetko sovitinta patteriventtiilissi, tarkista yhteensopivien patteriventtiilien luettelo merkin ja mallin mukaan täältä: https://shelly.link/blu/trv_compatible_valves

Jos patteriventtiili eivät ole yhteensopivia, käytä jotakin pakkauksen mukana toimitettua sovitinta. (Kuva 2).

Taustalevyn asentaminen

1 Jos jäähdyttimessi tarvitsee sovittimen, asenna sopiva sovitin (kuva 2).

2 Asenna taklevy patteriventtiilin kääntämällä kiinnitysrengasta käsin myötäpäivään (kuva 3).

⚠ *Varmista, että taklevyssä oleva kohdistusmerkki osoittaa ylospäin.*

3 Kiristä kiinnitysrengas varovasti säätöavaimella.

⚠ *Älä kiristä rengasta liikaa!*

TRV-pään asentaminen

⚠ *Laitteen mukana toimitetaan asennetut paristot. Ennen kuin asennat TRV-pään takalevyyn, poista eristysvälilehti paristokotelosta.*

1 Kohdista pään ja takalevyn lovet (kuva 4). Aseta sitten pää takalevyyn.

2 Paina kämmenellä etukorkka kohtalaisesti ja käännä päätä myötäpäivään, kunnes se napsahtaa. (Kuva 5).

Laitteen kalibrointi

- Kun pää on asennettu onnistuneesti, TRV aloittaa kalibroinnin automaattisesti kääntämällä moottoriaan molempiin suuntiin. Näytössä näkyy CAL.
- Jos kalibrointi on suoritettu onnistuneesti, näytössä näkyy lyhyesti CE.
- Jos kalibrointi epäonnistuu, näytössä näkyy lyhyesti CF.

⚠ *Jos laite ei käynnistä kalibrointia, se tarkoittaa todennäköisesti sitä, että päätä ei ole kiristetty täysin kiinni taustalevyyn. Yritä kääntää sitä pidemmälle. Jos tämä ei ratkaise ongelmaa, toista vaiheet alusta. Jos haluat irrottaa TRV-pään, paina etukorkka ja käännä päätä vastapäivään, kunnes se vapautuu (Kuva 6).*

⚠ *Jos laite on asennettu sovittimen kanssa ja se ilmoittaa epäonnistuneesta kalibroinnista, sinun on ehkä asennettava sovitinsarjasta nastan jatke (kuva 2).*

Kun kalibrointi on suoritettu onnistuneesti, laitetta voidaan käyttää lämpötilan säätöön.

Laitteen käyttäminen pyörivällä nupilla

Herättääksesi LEDit, käännä nuppia vähintään yksi askel mihin tahansa suuntaan. Näytössä näkyy nykyinen lämpötila.

Tavoitelämpötilan asettaminen

1 Jos haluat nostaa lämpötilaa, käännä säädintä oikealle.

2 Jos haluat laskea lämpötilaa, käännä säädintä vasemmalle.

⚠ *Jokainen nupin askel muuttaa lämpötilaa 0,1 °C:n verran.*

3 Kun tavoitelämpötila on saavutettu, lopeta nupin kääntäminen. 3 sekunnin kuluttua TRV soveltaa asetettua lämpötilaa, ja näyttö vahvistaa uuden lämpötila-arvon.

Boost-tilan kyteminen päälle/pois päältä

Boost nostaa tilapäisesti lämmitysteholna huoneen lämpötilan nostamiseksi nopeasti.

1 Käännä säädintä yli 10 askelta oikealle kääntääksesi Boost-tilan päälle. Näytössä näkyy ON lyhyesti .

2 Voit kytkeä Boost-tilan pois päältä kääntämällä säädintä yli 10 askelta vasemmalle. Näytössä näkyy OFF lyhyesti .

Laitteen lisääminen Shelly Cloud -sovellukseen

Jos haluat lisätä laitteen Cloud-sovellukseen, sinun on ensin yhdistettävä se BLU Gateway Gen3:een.

1 Käynnistä yhdyskäytävä kytkemällä se tavalliseen USB Type-A-portiin. Sininen LED-valo syttyy ja osoittaa, että laite on Access Point (AP) -tilassa.

2 Jos haluat lisätä yhdyskäytävän Shelly Smart Control -sovellukseen, avaa sovellus, valitse Lisää uusi laite ja noudata sovelluksen ohjeita. Kun laite on lisätty tiliisi, vihreä LED-valo syttyy.

3 Pääset TRV-valikkoon kääntämällä kiertonuppia tässä järjestyksessä: Vasen, oikea, vasen, oikea. Voit aloittaa kumpaan tahansa suuntaan.

Näytössä näkyy CO. Käännä kiertonuppia oikealle, kunnes näytössä näkyy bLE.

3 sekunnin kuluttua laite siirtyy pariliitostilaan 30 sekunnin ajaksi, minkä ilmaisee vilkkuva bLE-merkkivalo.

⚠ *Vaihtoehtoisesti voit aktivoida pariliitostilan painamalla nollauspainiketta kerran.*

Jos pariliitoksen muodostaminen keskeytyy, näytössä näkyy no 3 sekunnin ajan.

4 Paina BLE Gateway Gen3:ssa Pair-painiketta

5 Jos pariliitos on onnistunut, TRV-näytössä näkyy SES.

Laite näkyy Shelly Smart Control -sovelluksessa BTHome-komponentti BLE Gateway Gen3:ssa.

⚠ *Voit varmistaa, että laitteessa on käytössä uusin laiteohjelmistoversio, valitsemalla Laitteen asetukset > Laiteohjelmistoversio > Päivitä.*

Lisätietoja laitteen ohjaamisesta pilvipalvelun avulla on osoitteessa https://shelly.link/app-guide.

Paristojen vaihtaminen

⚠ *Laitteen virtalähteenä käytetään 2 AA-paristoa, 1,5 V.*

⚠ *Suosittelemme litium/rautadisulfidiparistojen (Li/FeS$_2$) käyttöä.*

⚠ *Laite ei välttämättä toimi ladattavien paristojen kanssa.*

1 Poistaakseesi TRV-pään, paina etukorkkia ja käännä päätä vastapäivään, kunnes se vapautuu (kuva 6).

2 Poista loppuun käytetyt paristot ja hävitä ne paikallisten määräysten mukaisesti.

4 Aseta uudet paristot paristokotelon kannessa olevan napaisuusmerkinnän mukaisesti.

5 Työnnä ja liukuta akkukansi alas, kunnes se lukittuu.

6 Asenna TRV-pää takaisin takalevyyn (kuva 5).

Tekniset tiedot

Fysyinen

- Koko (VxS): 78 x 054 mm / 3,07x02,13 tuumaa
- Paino: 107 g / 3,77 oz
- Kuoren materiaali: Muovi
- Kuoren väri: Valkoinen
- Asennuskannan materiaali: Nikkeloity messinki
- Asennus: M30x1,5

Ympäristö

- Ympäristön käyttölämpötila: -20°C - 60°C / 68°F - 140°F
- Kosteus: 25 % - 80 % RH
- Saastumisaste: 2

Sähköinen

- Virtalähde: 2x AA, 1,5 V paristot (mukana)
- Arvioitu akun kesto: 1 - 2 vuotta käytöstä riippuen

Bluetooth

- Pöytäkirja: BLE 4.2
- RF-kanava: 2400 - 2483,5 MHz
- Max. RF-teho: < 5 dBm
- Kantama: Jopa 30 m / 98 jalkaa ulkona, jopa 10 m / 33 jalkaa sisätiloissa (paikallisista olosuhteista riippuen).
- Salaus: AES (CCM-tila)

Anturit, mittarit

- Lämpötila-anturi: Kyllä

Viannaisirtys

Jos sinulla on ongelmia asennuksen tai käytön kanssa, tutustu sen tietopankkisivuun: https://shelly.link/blu_trv

Suomi

Käyttö- ja turvallisuusopas

Shelly BLU TRV

Älykäs termostaattinen patteriventtiilin pää, jossa on Bluetooth-yhteys. Tässä asiakirjassa käytetään nimitystä "laite".

⚠ *Tämä merkki osoittaa turvallisuustietoja.*

⚠ *Tämä merkki osoittaa tärkeän huomautuksen.*

Turvallisuustiedot

Turvallisen ja oikeanlaisen käytön varmistamiseksi lue tämä opas ja kaikki muut tuotteen mukana toimitetut asiakirjat. Säilytä ne myöhempää käyttöä varten. Asennusohjeiden noudattamatta jättäminen voi johtaa toimintahäiriöön, vaaraan terveydelle ja hengelle, lain rikkomiseen ja/tai oikeudellisten ja kaupallisten takuiden epätoivottaan (jos sellaisia on). Shelly Europe Ltd. ei ole vastuussa mistään menetyksistä tai vahingoista, jotka aiheutuvat tämän laitteen virheellisestä asennuksesta tai virheellisestä toiminnasta, joka johtuu siitä, ettei oppaan käyttö- ja turvallisuusohjeiden noudattamatta jättämisestä.

⚠VAROITUS! *Älä sekoita vanhoja ja uusia paristoja, eri merkkisiä tai erityyppisiä paristoja, kuten alkaliparistoja, hiilivetyparistoja tai ladattavia paristoja.*

⚠VAROITUS! *Käytä laitetta vain asianmukaisin kanssa, jotka ovat kaikkien sovellettavien määräysten mukaisia. Sopimattomien paristojen käyttö voi aiheuttaa Laitteen vaurioitumisen ja tulipalon.*

⚠VAROITUS! *Varmista, että paristot on asennettu oikein napaisuuden + ja - mukaisesti.*

⚠VAROITUS! *Paristoista voi vapautua vaarallisia yhdisteitä tai ne voivat aiheuttaa tulipalon, jos niitä ei hävitetä asianmukaisesti. Poista ja kierrätä tai hävitä käytetyt paristot välittömästi paikallisten määräysten mukaisesti ja pidä ne poissa lasten ulottuvilta. ÄLÄ hävitä paristoja kotitalousroskien tai polttamisen kautta.*

⚠VAROITUS! *Älä käytä laitetta kosteassa ympäristössä. Älä anna laitteen kastua.*

⚠VAROITUS! *Laite on tarkoitettu vain sisäkäyttöön.*

⚠VAROITUS! *Älä käytä peitettynä.*

⚠VAROITUS! *Älä käytä laitetta, jos sinä on merkkejä vaurioista tai vioista.*

⚠VAROITUS! *Älä yritä korjata laitetta itse.*

⚠ *Varmista ennen asennuksen aloittamista, että sinulla on Shelly BLU Gateway Gen3, Bluetooth-to-Wi-Fi-sovitin. Ilman yhdyskäytävää laitetta ei voi käyttää Shelly Smart Control -sovelluksen kanssa eikä sitä voi yhdistää ulkoisiin antureihin. Jos Laitteesi pakkauksessa ei ole mukana yhdyskäytävää, voit ostaa sellaisen osoitteesta http://www.shelly.com.*

⚠ *Kui seade ei käivitu kalibreerimist, tähendab see tõenäoliselt, et pea ei ole täielikult tagaplaadi külge pingutatud. Proovige seda edasi keerata. Kui see ei lahenda probleemi, korrake samme algusest peale. TRV pea eemaldamiseks vajutage esiotsakule ja keerake pead vastupäeva, kuni see vabaneb (joonis 6).*

⚠ *Kui seade on paigaldatud koos adapteriga ja teatab ebaõnnestunud kalibreerimisest, võib osutuda vajalikuks paigaldada adapterikomplekti viigupikendus (joonis 2).*

Kui kalibreerimine on edukalt lõpetatud, saab seadet kasutada temperatuuri reguleerimiseks.

Seadme käsitsemine pöörleva nupu abil

LEDide äratamiseks keerake nuppu vähemalt ühe sammu võrra ükskõik millises suunas. Näidik näitab praegust temperatuuri.

Sihttemperatuuri määramine

1 Temperatuuri suurendamiseks keerake nuppu paremale.

2 Temperatuuri vähendamiseks keerake nuppu vasakule.

⚠ *Iga nupu samm muudab temperatuuri 0,1 °C võrra.*

3 Kui sihttemperatuur on saavutatud, lõpetage nupu keeramine. 3 sekundi pärast rakendab TRV seatud temperatuuri ja ekraan kinnitab uut temperatuuri väärtust.

Boost-režiimi sisse/välja lülitamine

Boost tõstab ajutiselt küttevõimsust, et kiiresti tõsta toatemperatuuri.

1 Boost-režiimi sisselülitamiseks keerake nuppu rohkem kui 10 samm paremale. Ekraanil kuvatakse lühidalt ON.

2 Boost-režiimi väljalülitamiseks keerake nuppu rohkem kui 10 samm vasakule. Ekraanil kuvatakse lühidalt OFF.

Seadme lisamine Shelly Cloud rakendusse

Seadme lisamiseks pilverakendusse peate kõigepealt selle BLU Gateway Gen3-ga siduma.

1 Lülitage värav sisse, ühendades selle tavalisse USB A-tüüpi portl. Sinine LED süttib, mis näitab, et seade on juurdepääsupunkti (AP) reziimis.

2 Gateway lisamiseks oma Shelly Smart Control'ile avage rakendus, valige Lisa uus seade ja järgige rakenduse juhiseid. Kui seade on teie kontole lisatud, süttib roheline LED.

3 TRV menüüsse pääsemiseks keerake pöörlevat nuppu järgmises järjekorras: Vasakule, paremale, vasakule, paremale. Võite alustada mõlemas suunas.

Ekraanil kuvatakse CO. Keerake pöördnuppu paremale, kuni ekraanil kuvatakse bLE.

3 sekundi pärast siseneb seade 30 sekundiks paariturežiimi, mida näitab vilkuv bLE-indikaator.

⚠ *Teise võimalusena saate paariturežiimi aktiveerida, vajutades üks kord nullimisnuppu.*

Kui sidumine katkeb, kuvatakse ekraanil 3 sekundi no.

4 Vajutage BLE Gateway Gen3-l nupu Pair.

5 Kui sidumine on edukalt lõpule viidud, kuvatakse TRV ekraanil SES.

Seade ilmub teie Shelly Smart Control rakenduses BTHome BLE Gateway Gen3 komponendina.

⚠ *Selleks, et veenduda, et seadmel on kasutusel uusim püsivara versioon, valige seade seaded > püsivara versioon > Uuendamine.*

Lisateaveet selle kohta, kuidas seadet pilve abil juhtida, leiate veebilehelt https://shelly.link/app-guide

BTHome vaatemaa

⚠ *Seade töötab 2 AA 1,5 V patareega.*

⚠ *Soovitame kasutada litiumi/rauadisulfiid (Li/FeS$_2$) akusid.*

⚠ *Seade ei pruugi töötada akudega.*

1 TRV pea lahtivõtmiseks vajutage esiotsakule ja keerake pead vastupäeva, kuni see vabaneb (joonis 6).

2 Kasutades pöidlaid, vajutage ja libistage akukaane üles, kuni see avaneb (joonis 7).

3 Eemaldage tühjad patareid ja hävitage need vastavalt kohalikele eeskirjadele.

4 Asetage uued patareid vastavalt patareide kaanel olevale polaarsusele märgistusele.

5 Lükake ja libistage akukaane alla, kuni see lukustub.

6 Monteerige TRV pea tagasi tagapaladele (joonis 5).

Spetsifikatsioonid

Füüsiline

- Suurus (HxD): 78 x 054 mm / 3.07x02.13 in
- Kaal: 107 g / 3.77 oz
- Koorematerjal: Plastist
- Karbi värvus: Valge
- Kinnitusrõnga materjal: Nikeldatud messingist
- Paigaldamine: M30x1,5

Keskkond

- Ümbritseva keskkonna töötemperatuur: -20°C kuni 60°C / 68°F kuni 140°F
- Niskus: 25% kuni 80% RH
- Reostuse tase: 2

Elektriline

- Toiteallikas: 2x AA